olivetti

Servizio Tecnico Assistenza Clienti

CALCOLATORI CLASSE 24

Supplemento alla I^a edizione

olivetti

Servizio Tecnico Assistenza Clienti

CALCOLATORI CLASSE 24

Supplemento alla I^a edizione

Pubblicazione interna riservata

3865896 D

Printed in Italy

Indice

Introduzione . . . . . pag. 3

DISPOSITIVO DEL SALDO

Tetractys . . . . . pag. 7
Divisumma 24 . . . . . pag. 19
Regolazioni . . . . . pag. 23

DISPOSITIVO DI SCRITTURA

Tetractys . . . . . pag. 47
Divisumma 24 . . . . . pag. 55
Regolazioni . . . . . pag. 59

SLITTA REGOLABILE IN ALTEZZA

Tetractys e Divisumma 24 . . . . . pag. 73
Regolazioni . . . . . pag. 77

VARIAZIONE DEL COMANDO DEL TASTO ANTERIORE DI ADDIZIONE pag. 83

TRASFERIMENTO DEL SALDO COMANDATO DAL TASTO DI TOTALE DEL TOTALIZZATORE SUPERIORE . . . . . pag. 83

MOLLE . . . . . pag. 93

CATALOGO DELLE PARTI DI RICAMBIO . . . . . pag. 95

CORRISPONDENZA FRA CODICI E SIMBOLI . . . . . pag. 133

Introduzione

A partire dalla macchina con numero di matricola 2D 38601 sono state apportate sulla Tetractys le seguenti modifiche:

— saldo negativo su entrambi i totalizzatori.
— nuovo dispositivo di scrittura
— possibilità di regolare la slitta in altezza.
— possibilità di trasferire automaticamente un saldo dal totalizzatore superiore a quello inferiore
— cambio dell'azione del tasto anteriore di addizione dal totalizzatore inferiore a quello superiore.

A partire dalla macchina con numero di matricola 1D 165082 sono state apportate sulla Divisumma 24 le seguenti modifiche:

— nuovo dispositivo di scrittura
— possibilità di regolare la slitta in altezza
— unificazione del dispositivo del saldo negativo con quello della Tetractys.

Tutte le parti modificate o nuove che vengono montate su queste macchine sono rappresentate nel catalogo delle parti di ricambio posto al termine di questa pubblicazione.

DISPOSITIVO DEL SALDO

Tetractys

Segnalazione del saldo (figure 1 e 2)

Nella figura il dispositivo del saldo è rappresentato nella posizione di « saldo positivo » per entrambi i totalizzatori.

a) Quando si abbassa il tasto di sottrazione del totalizzatore superiore si fa ruotare il braccio 21 e di conseguenza il suo albero **A**. La manovella 13, solidale con l'albero, alza il bilanciere 12 la cui appendice superiore si pone sulla traiettoria del piego superiore del ponte della trasmissione circolare 14.
Se nel corso della sottrazione avviene una trasmissione circolare, il ponte 14 trascina, verso il posteriore, il bilanciere 12 che fa ruotare il relativo ponte 2. Quest'ultimo:

— comanda la rotazione del segnalatore del saldo 6

— abbassa la leva 17 la quale: con il suo piego anteriore si porta di fronte all'appendice superiore del ponte 16; con la sua appendice anteriore entra in presa con la manovella 15.

Al termine del ciclo di sottrazione il braccio 21 torna a riposo; la manovella 13 riporta, nella posizione di figura e cioè di « saldo positivo », il bilanciere 12.
Effettuando ora un'addizione con superamento di capacità del totalizzatore, avremo una trasmissione circolare. Il ponte 14, tramite la sua aletta inferiore, spinge verso l'anteriore il bilanciere 12 che riporta nella posizione di « saldo positivo » il relativo ponte 2 e di conseguenza:

— il segnalatore 6

— la leva 17.

b) Quando si abbassa il tasto di sottrazione del totalizzatore inferiore si fa ruotare il braccio 22 e di conseguenza il suo albero $\mathbf{A}_1$. La manovella 4, solidale con l'albero $\mathbf{A}_1$, abbassa il bilanciere 5 la cui appendice superiore si pone sulla traiettoria del perno superiore del ponte della trasmissione circolare 23 (figura 2).
Se nel corso della sottrazione avviene una trasmissione circolare, il ponte 23 trascina, verso il posteriore, il bilanciere 5 che fa ruotare il relativo ponte 3. Quest'ultimo:

— comanda la rotazione del segnalatore del saldo 7

— solleva la leva 18 il cui piego anteriore si porta di fronte all'appendice inferiore del ponte 16.

Al termine del ciclo di sottrazione il braccio 22 torna a riposo; la manovella 4 riporta, nella posizione di figura e cioè di « saldo positivo », il bilanciere 5.
Effettuando ora un'addizione con superamento di capacità del totalizzatore, avremo una trasmissione cir-

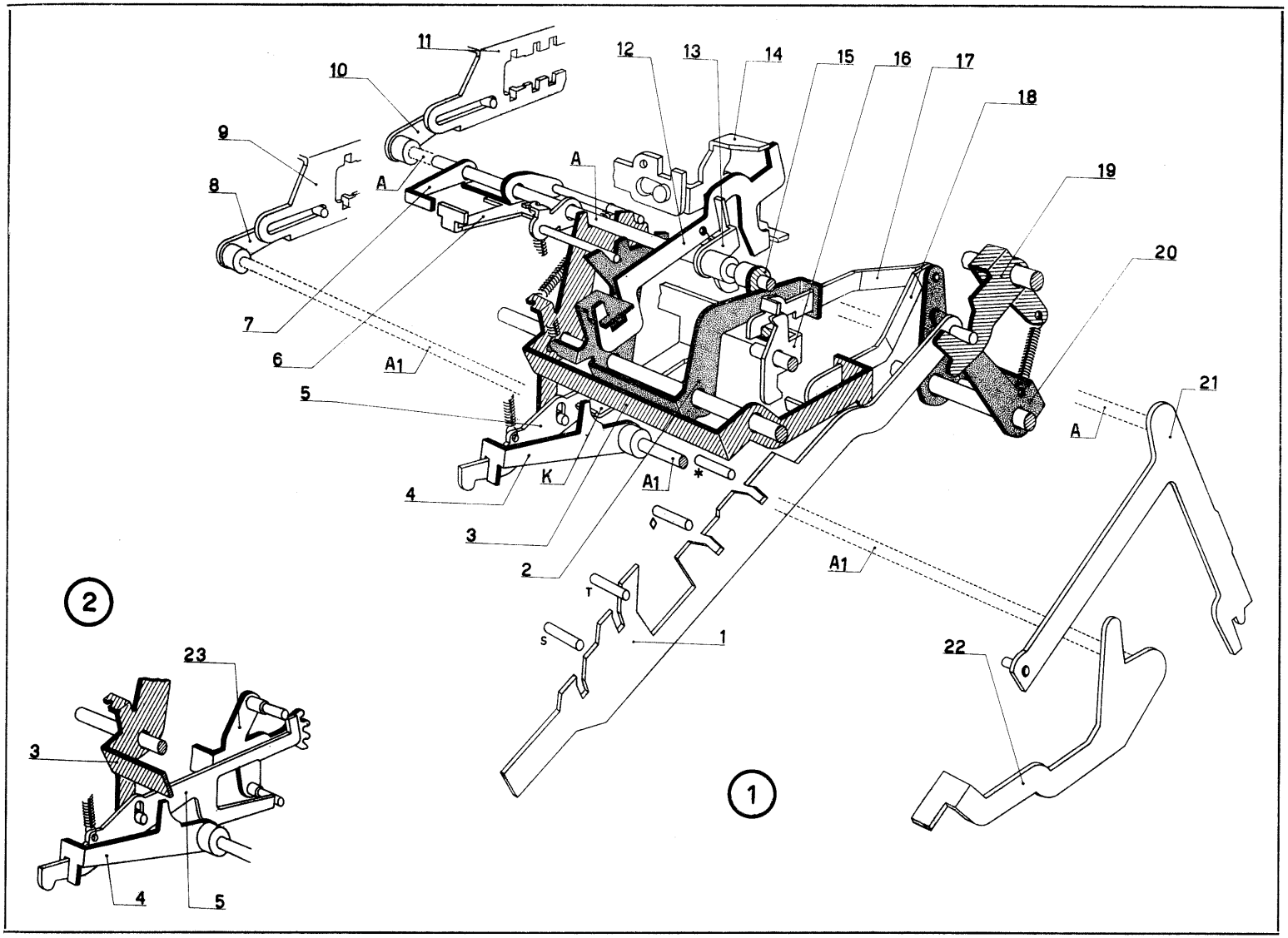
11
10
9
8
7
6
5
4
3
2
1
12
13
14
15
16
17
18
19
20
21
22
23
A
A1
K
S
T
*
2
1

colare. Il ponte 23, tramite il suo perno inferiore, spinge verso l'anteriore il bilanciere 5 che riporta nella posizione di « saldo positivo » il relativo ponte 3 e di conseguenza:

— il segnalatore 7

— la leva 18.

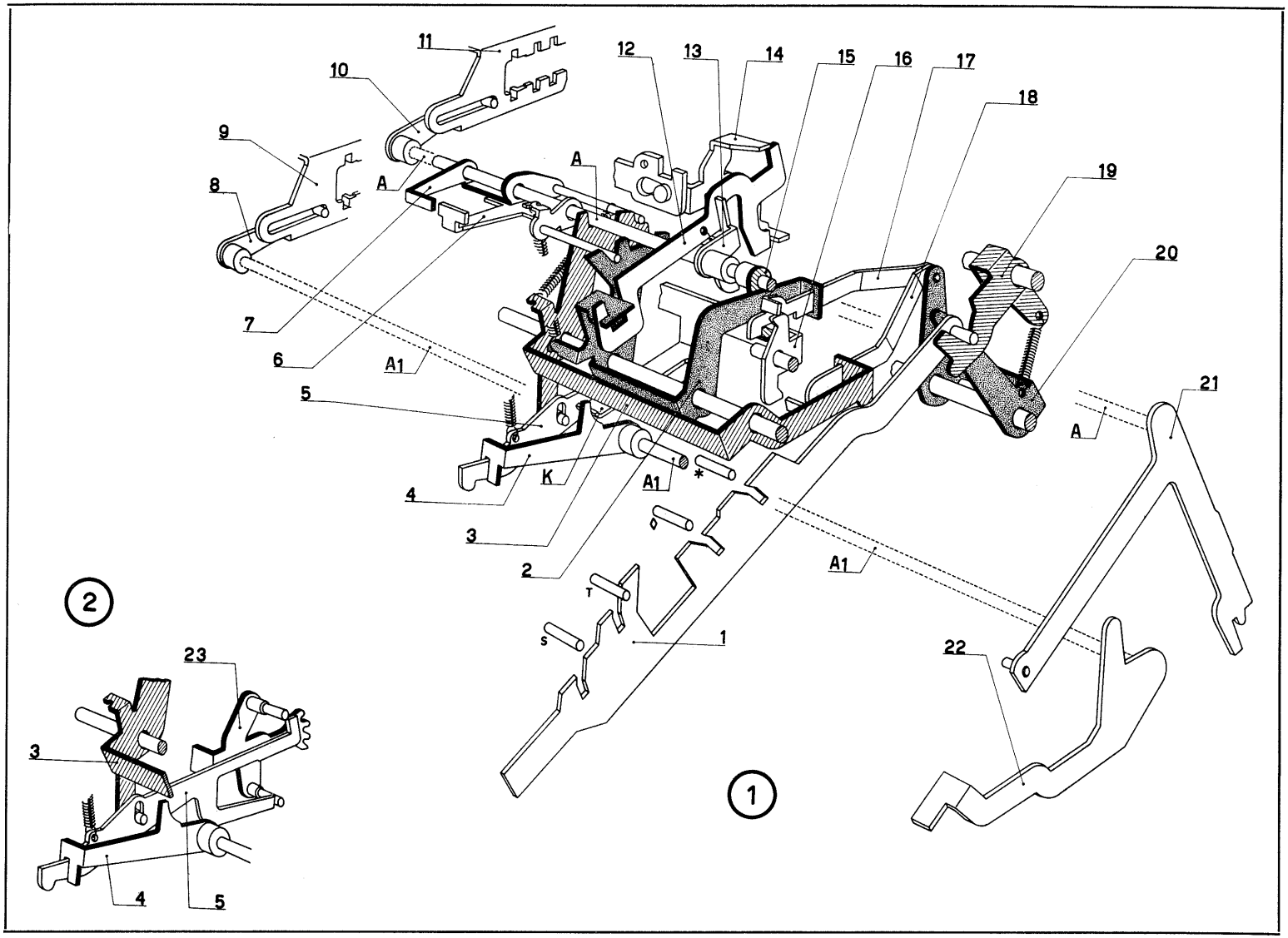
1
2
3
4
5
6
7
8
9
10
11
12
13
14
15
16
17
18
19
20
21
22
23
A
A1
K
*
T
S

Comando del saldo negativo (figure 1 e 2)

a) Supponiamo di avere il totalizzatore inferiore caricato negativamente e di chiedere il totale.

Abbassando uno dei tasti di totale del totalizzatore inferiore, il corsoio 1 viene spostato verso l'anteriore. Il ponte 20 ruota e sposta, verso l'anteriore le leve 17 e 18. Quest'ultima, essendo negativo il saldo del totalizzatore inferiore, si troverà nella posizione alta e farà quindi ruotare il ponte 16. L'appendice **K** del ponte 16 abbassa la manovella 4 che farà ruotare l'albero $\mathbf{A}_1$. La manovella 8 solleva quindi la piastrina 9 predisponendo il capovolgimento del totalizzatore.

b) Supponiamo di avere il totalizzatore superiore caricato negativamente e di chiedere il totale.

Abbassando uno dei tasti di totale del totalizzatore superiore, il corsoio 1 viene spostato verso il posteriore. Il ponte 20 ruota e sposta, verso il posteriore, le leve 18 e 17. «Quest'ultima, essendo negativo il saldo del totalizzatore superiore, si troverà nella posizione bassa e farà ruotare il ponte 16 e la manovella 15. La manovella 15 fa ruotare l'albero **A** che solleva la manovella 10 predisponendo il capovolgimento del totalizzatore. Il ponte 16 compie le funzioni viste al punto *a*); si predispone quindi anche il capovolgimento del totalizzatore inferiore.

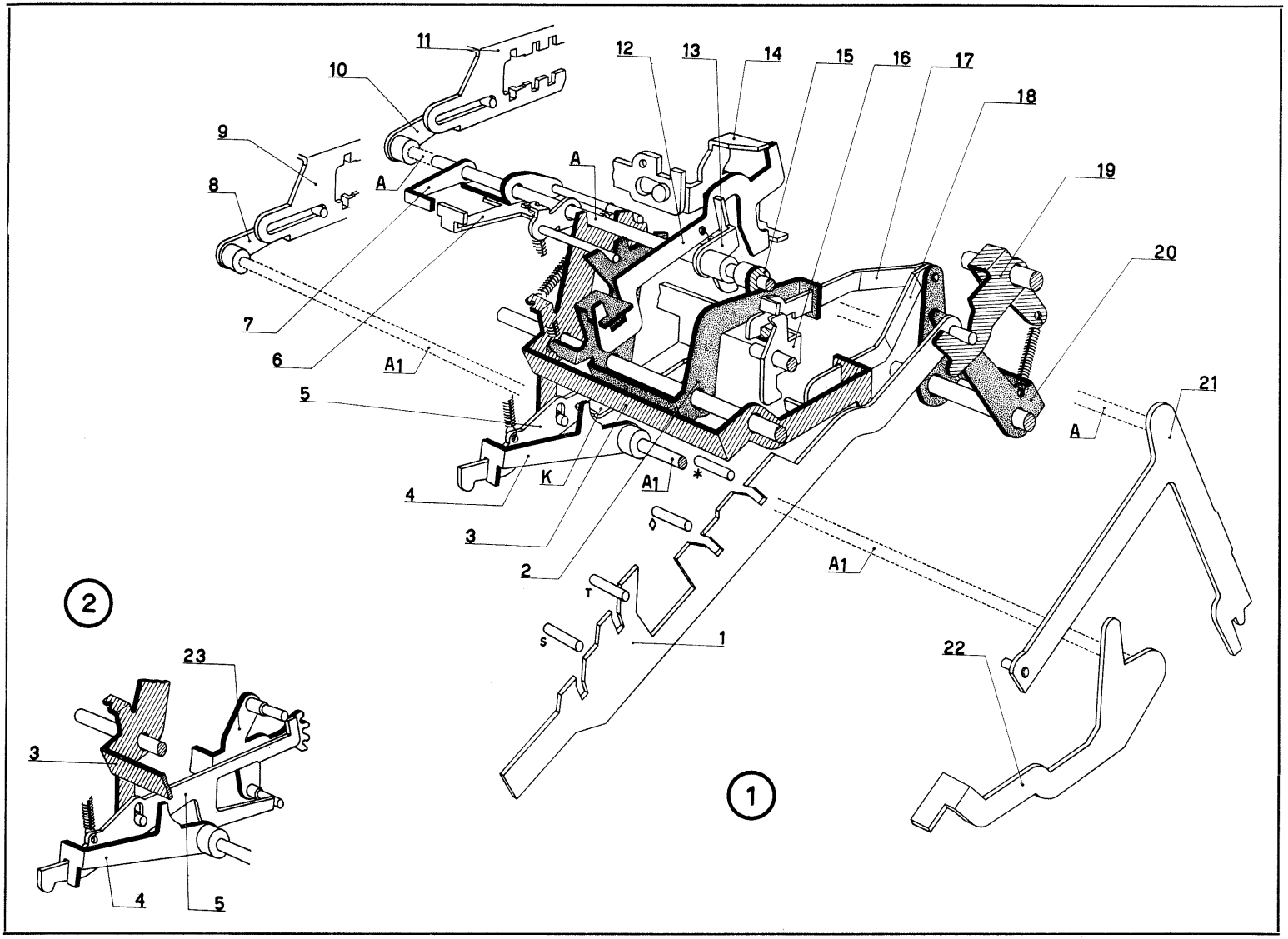
11
10
9
8
7
6
5
4
3
2
1
12
13
14
15
16
17
18
19
20
21
22
23
A
A1
K
T
S
*
2
1

Esclusione della trasmissione circolare nella divisione (figura 3)

La divisione viene eseguita dal totalizzatore superiore il cui gruppo delle trasmissioni non dovrà effettuare, durante l'operazione stessa e per le note ragioni, la trasmissione circolare.
Per ottenere ciò viene montato, per il totalizzatore superiore, il gruppo dei settori di trasmissione della Divisumma 24 che brevemente descriviamo.
Sul ponte della trasmissione circolare 14 è montata scorrevole la piastrina **P** la cui appendice **A** si trova normalmente sotto il settore 24 che ha il compito di trasmettere alla prima ruota del totalizzatore la trasmissione circolare. Ciò avviene quando nel totalizzatore superiore si eseguono le operazioni di addizione, di sottrazione e di moltiplicazione.
Se la piastrina **P** viene spostata verso destra otteniamo che il suo vano **V** si pone sotto al settore 24. In questo caso la rotazione del ponte 14 si svolge, agli effetti del settore, a vuoto. Ciò avviene quando, nel totalizzatore superiore, si esegue la divisione.

a) Nella figura ci troviamo nella posizione di riposo. Allorchè, dopo aver impostato divisore e dividendo, abbassiamo il tasto ÷ ha inizio l'operazione di divisione. Nel primo ciclo sottrattivo la biella 27 compie, come è noto, la sua massima corsa verso l'anteriore della macchina e con il suo piano inclinato **N** fa ruotare nel senso della freccia, il ponte 26. Quest'ultimo libera il ponte 25 che sotto l'azione della propria molla si sposta verso destra trascinando nel movimento la piastrina **P** montata sul ponte della trasmissione circolare 14. Sotto il settore 24 viene quindi a disporsi il vano **V** della piastrina **P**; in tal modo viene esclusa, come sopra detto, la trasmissione circolare.
Il ponte 14 però funziona normalmente in quanto deve via via segnalare le inversioni del saldo all'indicatore 6 che a sua volta, tramite il ponte 28, controlla la biella della divisione 27 per determinare i cicli additivi e sottrattivi.

b) Nell'ultimo ciclo di divisione la biella 27 viene, come è noto, riportata a riposo. Durante il ciclo di lettura quoziente (ciclo di totale) la piastra 30, spostandosi verso il posteriore, comanda la rotazione della manovella 31 al cui albero è solidale la manovella 29. Quest'ultima, ruotando nel senso della freccia, incontra (con la sua appendice inclinata) il ponte 25 che viene spostato verso sinistra e riaffidato al ponte 26. La piastrina **P** evidentemente torna nella sua posizione di riposo.

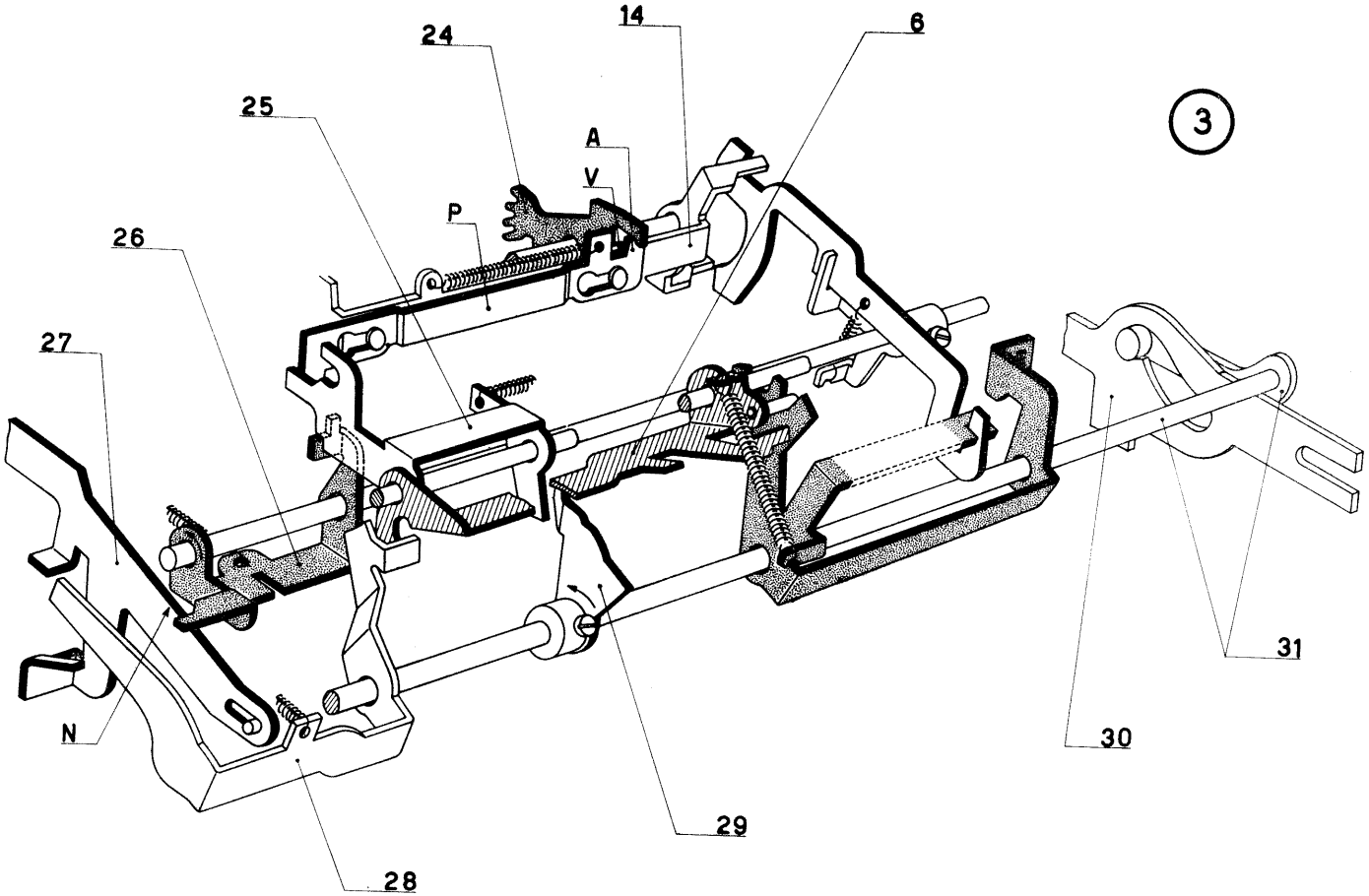
3
24
14
6
25
A
V
P
26
27
N
28
29
30
31

Controllo del segno C nel saldo negativo (figura 4)

In un saldo negativo viene stampigliato, alla destra del numero, il segno **C**. La scrittura di questo segno viene compiuta da un apposito « martelletto » montato sul primo corsoio numerico di destra. Il collegamento fra « martelletto » e corsoio è realizzato con il perno **P** passante per l'asola **K**.

a) Il dispositivo che comanda la scrittura del segno **C** è rappresentato in figura nella posizione di « saldo positivo ». In questo caso, allorchè i corsoi di scrittura scattano verso il rullo, l'appendice **B** del « martelletto » viene trattenuta dal tirante 32. In questo modo il « martelletto » non può arrivare al rullo.

b) Nel caso di « saldo negativo », il ponte 16 viene fatto ruotare nel senso della freccia e quindi la sua appendice di sinistra si toglie dalla traiettoria del tirante 32.
La manovella 29, comandata dalla piastra di comando nel preciclo di totale, ruota nel senso della freccia per cui il tirante 32, per azione della sua molla, si può abbassare andando ad appoggiarsi al profilo **Z** della manovella stessa. Di conseguenza l'aletta **A** del tirante non potrà trattenere l'appendice **B** del « martelletto » che sarà libero di arrivare al rullo.

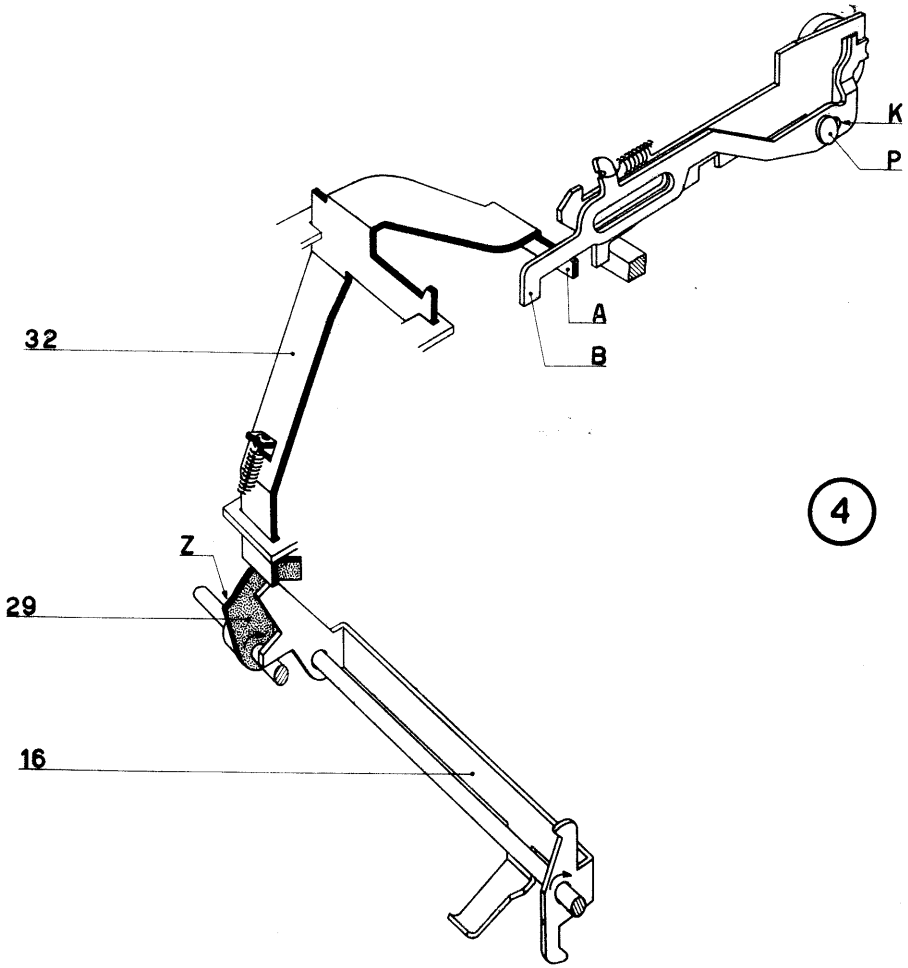

4

Modifiche varie

a) **Molla di richiamo per corsoio dei totali** (figura 5)
Sulle macchine con il vecchio dispositivo per il saldo si agganciava una molla fra il corsoio dei totali e il corsoio del saldo negativo.
In seguito alla modifica del dispositivo per il saldo la nuova molla per il richiamo del corsoio dei totali viene agganciata come indicato in figura.

b) **Ponte controllo arresto corsoio del totalizzatore inferiore**
Il ponte controllo arresto corsoio del totalizzatore inferiore è stato, per ragioni di ingombro, modificato. Viene ora montato il 44 5 386 T (N6 M 486).

c) **Soppressione del ponte bloccaggio tasto anteriore di addizione**
Il ponte di bloccaggio 44 5 196 M (N6 0 83) non viene più montato in seguito alla modifica del dispositivo per il saldo.
Con il dispositivo vecchio tipo la lettura del saldo, in un ciclo di totale, veniva effettuata dal corsoio del saldo negativo che era trascinato verso il posteriore (per azione di una molla) dal corsoio comando preciclo di totale. Lo spostamento del corsoio del saldo negativo dipendeva quindi dallo spostamento del corsoio comando preciclo. Quando si comandava il tasto « lettura memoria » (M) i due corsoi venivano entrambi sollecitati a spostarsi verso il posteriore. Mancando al tasto anteriore di addizione la possibilità di richiamare il corsoio del saldo negativo era necessario bloccare tale tasto.
Con il nuovo dispositivo del saldo i due su citati corsoi sono completamente indipendenti. Cessa quindi la necessità di bloccare, nella « lettura memoria », il tasto anteriore di addizione per cui non viene più montato il ponte 44 5 196 M (N6 0 83).

d) **Tasto di addizione del totalizzatore inferiore**
Il tasto di addizione del totalizzatore inferiore era, con il vecchio dispositivo del saldo, dotato di un perno per l'eventuale richiamo del corsoio del saldo negativo. Per le ragioni dette al punto *c*), ciò non è più ora necessario per cui tale perno è stato accorciato. Viene infatti ora montato il gambo 52 6 029 R.

e) **Gambo del tasto di sottrazione del totalizzatore superiore**
Il gambo del tasto di sottrazione del totalizzatore superiore è stato, per ragioni di ingombro, modificato. Viene ora montato il 52 6 034 E.

f) Il ponte controllo segni del corsoio per saldo negativo 44 7 098 Y (N6 ET 24) non viene più montato in quanto i relativi segni vengono controllati, come già abbiamo esaminato, in altro modo.

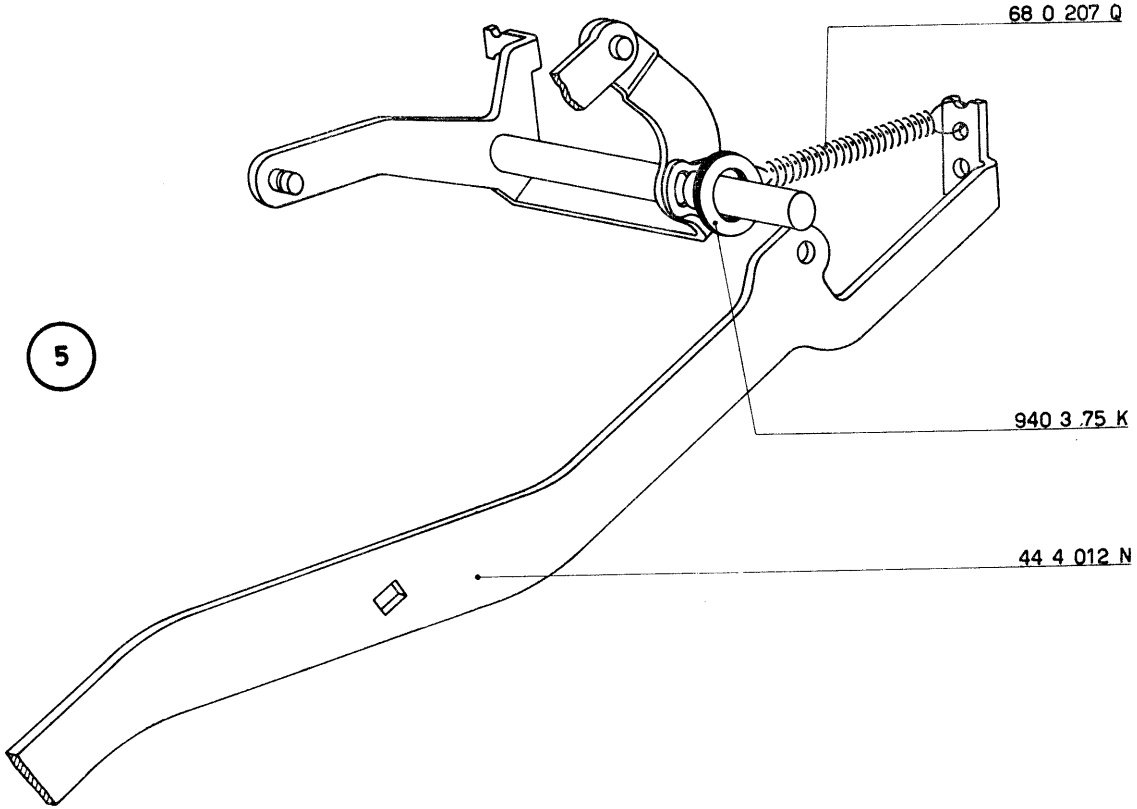
5
68 0 207 Q
940 3 75 K
44 4 012 N

Nella Divisumma 24 la segnalazione e il comando del saldo sono uguali a quelli del totalizzatore superiore della Tetractys.
Le sole differenze di realizzazione sono quelle indicate nella figura 6.

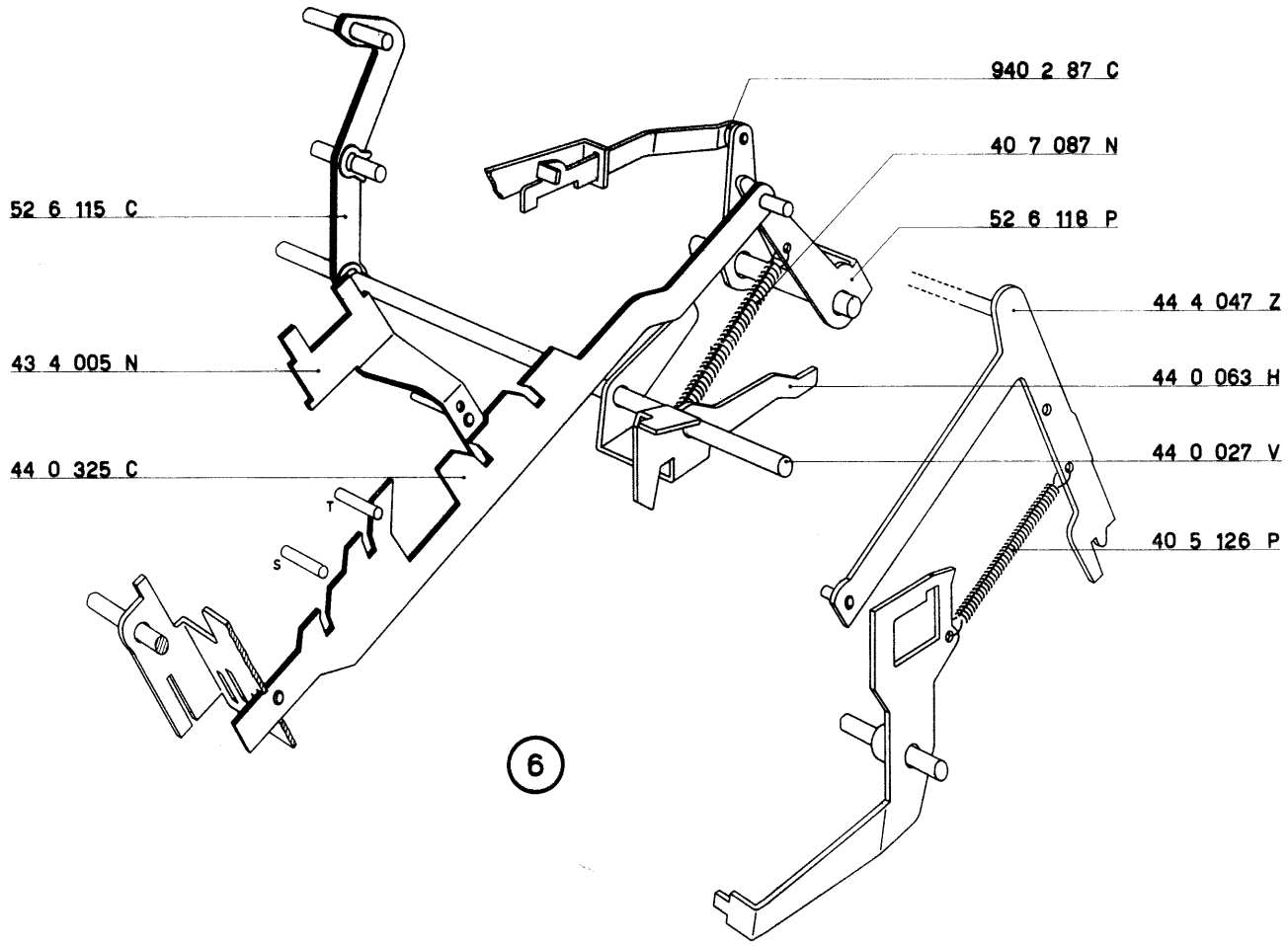
940 2 87 C
40 7 087 N
52 6 118 P
52 6 115 C
44 4 047 Z
43 4 005 N
44 0 063 H
44 0 027 V
44 0 325 C
40 5 126 P
T
S
6

Regolazioni del dispositivo del saldo

1) Figure 7-8-9-10

Regolazione della piastrina comando inversione totalizzatore superiore; regolazione della manovella 44 0 021 X

a) Abbassare il tasto di sottrazione del totalizzatore superiore e fare ruotare l'albero principale di circa 170°.

In queste condizioni:

— regolare la posizione angolare della manovella 44 4 029 X in modo da ottenere la condizione della figura 8

— regolare la posizione angolare della manovella 44 0 021 X in modo da ottenere la luce di mm. 0,4 indicata nella figura 7 e in particolare nella figura 9.

b) Riportare l'albero principale nella posizione di riposo. Controllare la condizione illustrata nella figura 10; rivedere eventualmente la seconda regolazione descritta al punto *a*).

2) Figure 7 e 11

Regolazione della piastrina comando inversione totalizzatore inferiore; regolazione della manovella 44 3 071 Y

a) Abbassare il tasto di sottrazione del totalizzatore inferiore e fare ruotare l'albero principale di circa 170°.

In queste condizioni:

— regolare la posizione della manovella che comanda la piastrina per inversione totalizzatore in modo da ottenere la condizione realizzata per il totalizzatore superiore (figura 8)

— regolare la posizione angolare della manovella 44 3 071 Y in modo da ottenere la condizione illustrata nella figura 11.

b) Riportare l'albero principale a riposo.

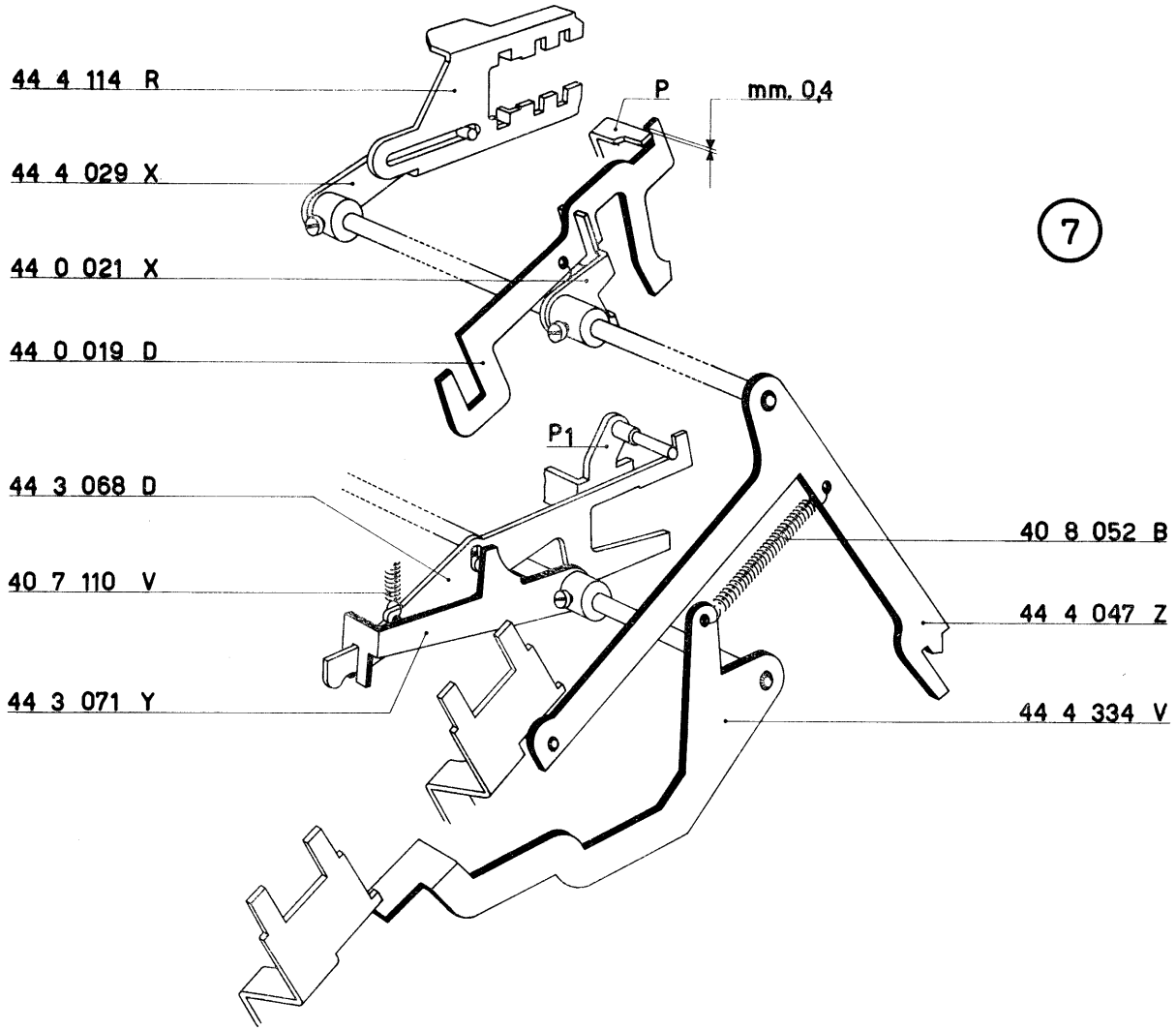
44 4 114 R
44 4 029 X
44 0 021 X
44 0 019 D
44 3 068 D
40 7 110 V
44 3 071 Y
P
mm. 0,4
P1
40 8 052 B
44 4 047 Z
44 4 334 V
7

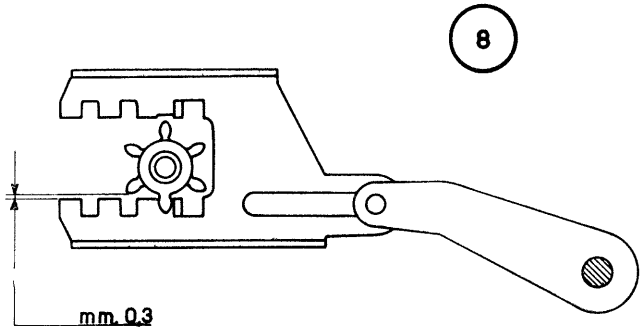
8
mm. 0,3

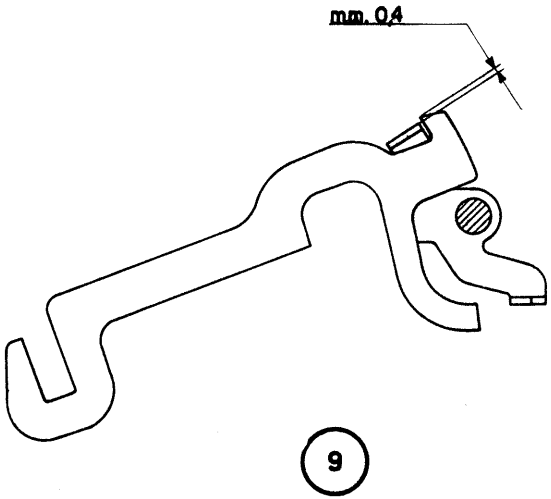
mm. 0,4
9

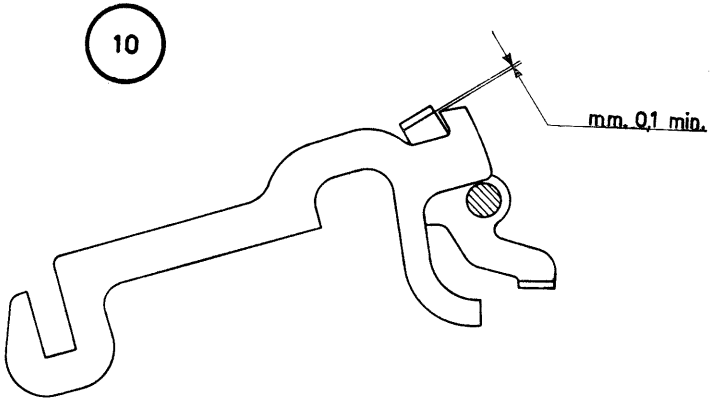
10
mm. 0,1 min.

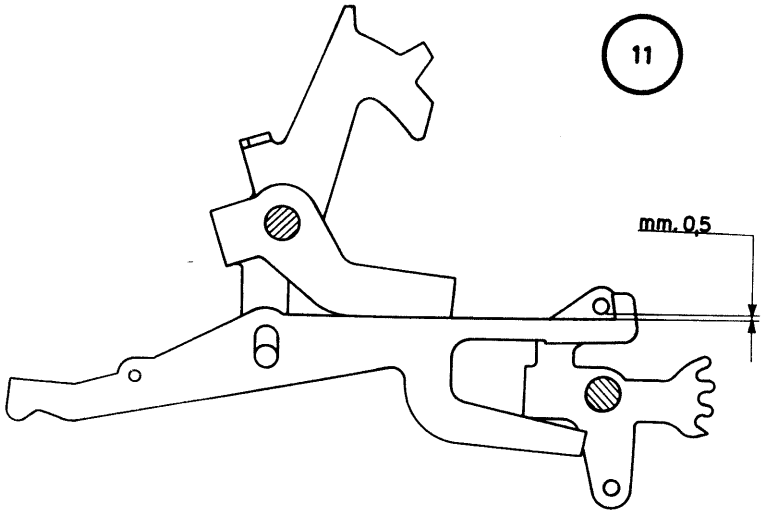
11
mm. 0,5

3) Figura 12

Regolazione del posizionatore del corsoio del saldo negativo

a) Ruotare l'eccentrico 52 6 123 C in modo che la sua massima eccentricità sia rivolta verso l'alto.

b) In queste condizioni:

— abbassare il gambo del tasto del totale generale del totalizzatore superiore

— abbassare il gambo del tasto del totale parziale del totalizzatore inferiore

e controllare che compiano la stessa corsa prima che i relativi perni entrino a contatto dei rispettivi scivoli del corsoio 44 4 313 Y.

Correggere l'eventuale differenza variando la posizione dell'eccentrico 52 6 123 C.

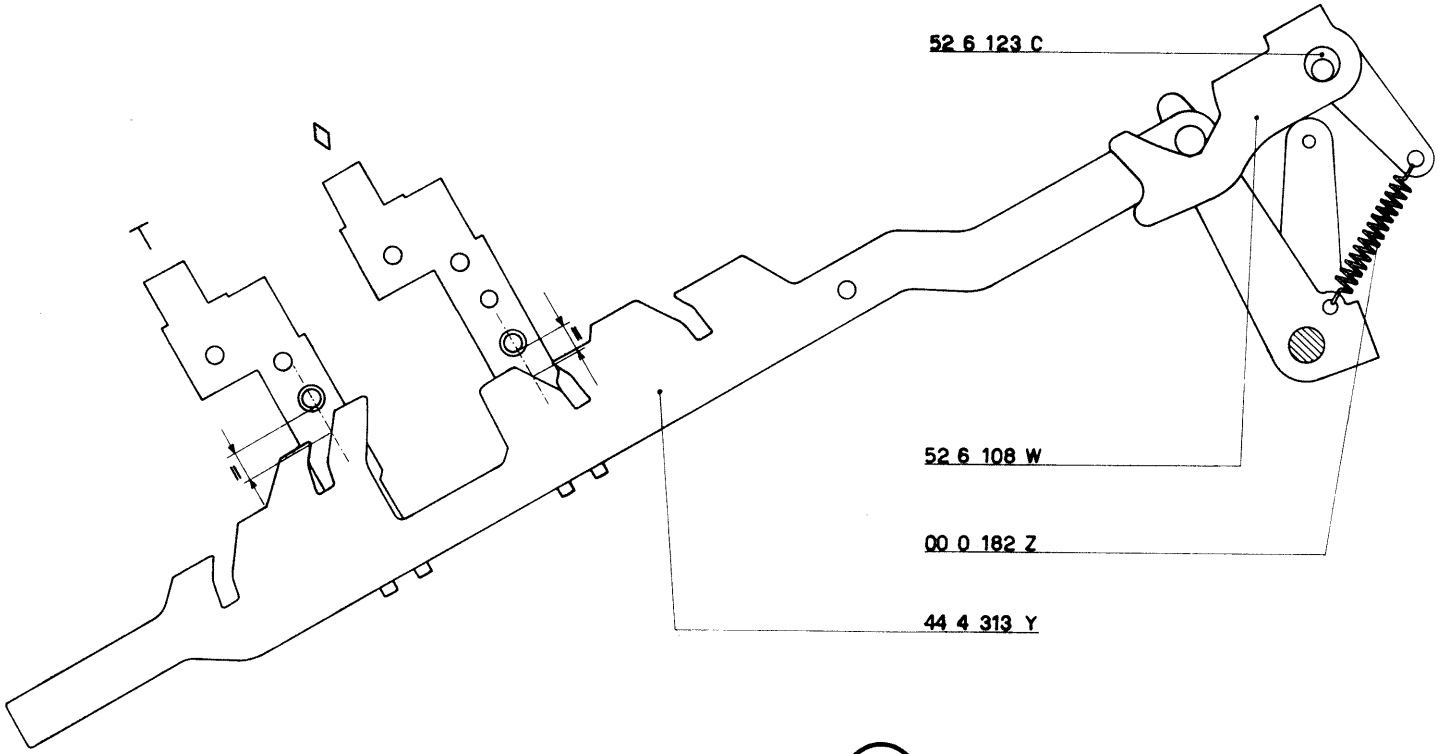

12

4) Figure 13 e 14

Regolazione della posizione di riposo del ponte per trasferimento del saldo negativo

a) Portare l'albero principale nella posizione di riposo.

b) Con il ponte 52 6 109 X appoggiato all'albero **A** (figura 13) si deve avere la luce di mm. 0,2 indicata nella figura 14. Agire eventualmente sull'appendice **B** del ponte stesso.

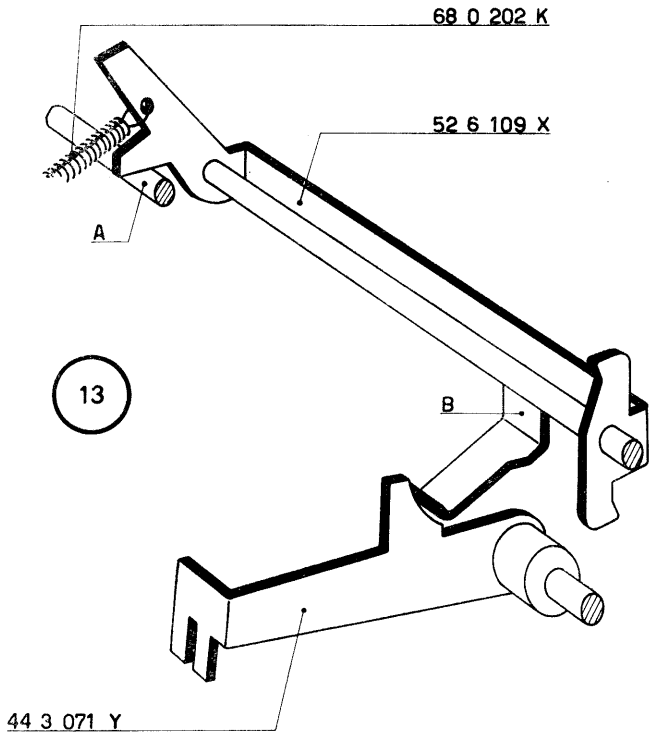

13

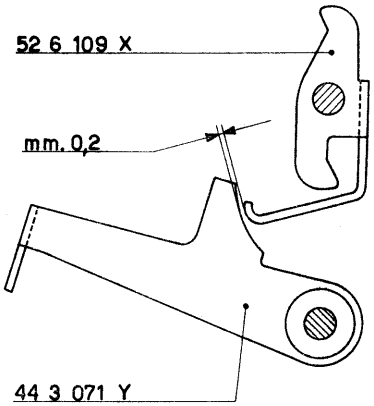

14

5) Figura 15

Regolazione del ponte comando saldo negativo

a) Portare l'albero principale a riposo.

b) Fra le appendici anteriori dei tiranti 52 6 110 K - 52 6 111 G e il ponte 52 6 109 X deve sussistere la stessa luce. Agire eventualmente sul ponte 52 6 118 P.

15

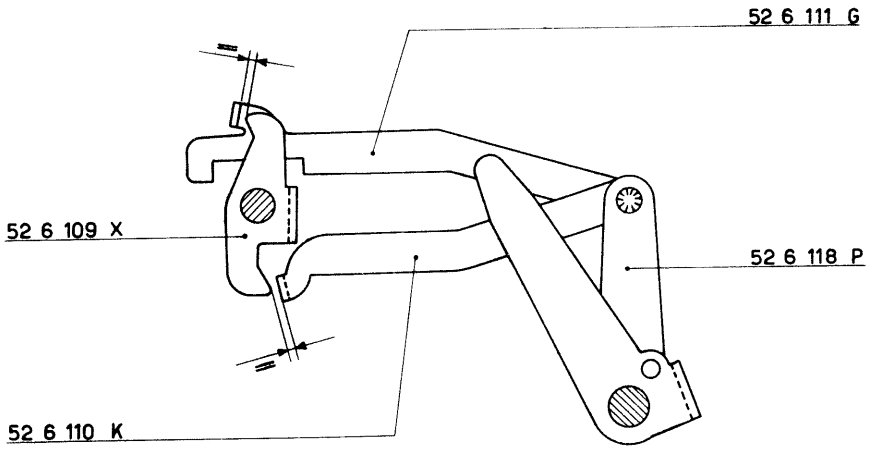

6) Figure 16 e 17

Regolazione della quantità di comando nel saldo negativo del totalizzatore inferiore

a) Scaricare il totalizzatore inferiore.

b) Impostare una cifra e immetterla negativamente nel totalizzatore inferiore.

c) Abbassare un tasto di totale del totalizzatore inferiore; il corsoio 44 4 313 Y fa ruotare il ponte 52 6 118 P che spinge, verso l'anteriore, la leva 52 6 110 K. Quest'ultima fa ruotare il ponte 52 6 109 X che, tramite la sua appendice, abbassa la manovella 44 3 071 Y solidale all'albero $\mathbf{A}_1$. Quest'ultimo provoca la rotazione della manovella 44 4 029 X e quindi il sollevamento della piastrina 44 4 114 R.

d) Fare ruotare l'albero principale di circa 170° e controllare la condizione illustrata nella figura 17.

N.B. - Il controllo qui sopra eseguito e quello descritto al paragrafo 7) devono essere entrambi eseguiti prima di ritoccare le regolazioni precedenti. Rimandiamo quindi al paragrafo 7) le norme per ottenere quanto richiesto.

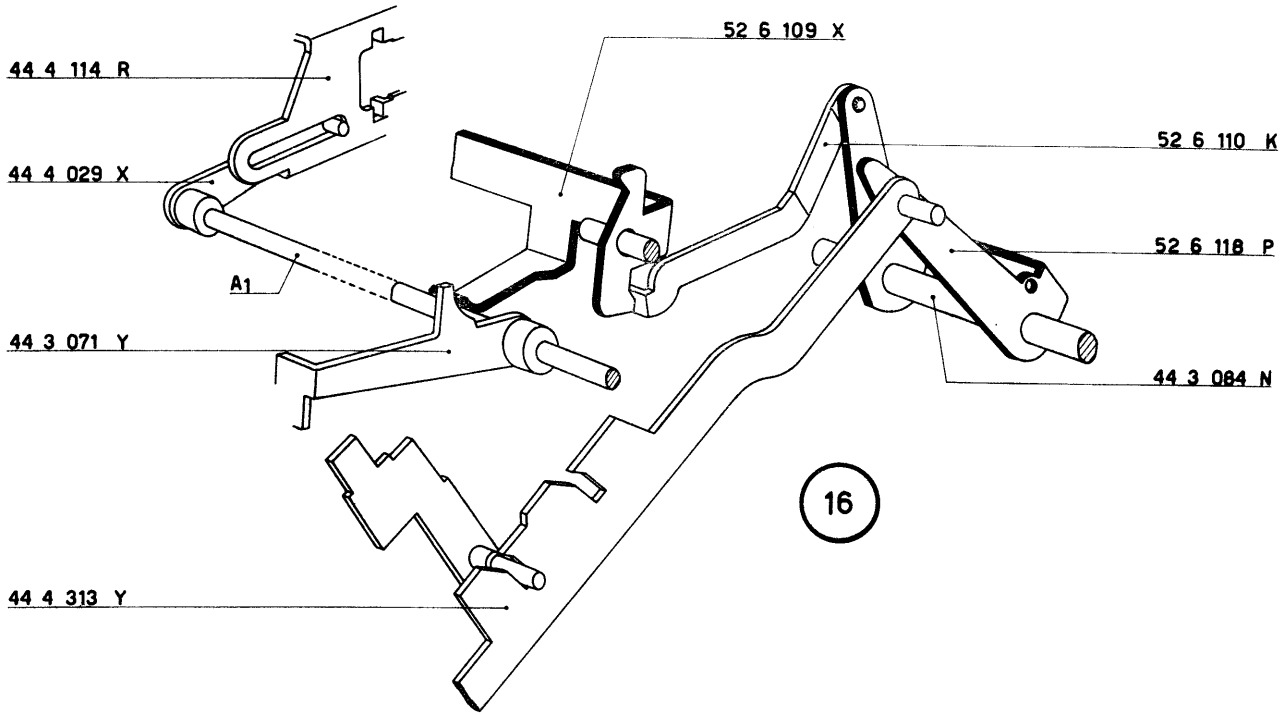
44 4 114 R
44 4 029 X
A1
44 3 071 Y
44 4 313 Y
52 6 109 X
52 6 110 K
52 6 118 P
44 3 084 N
16

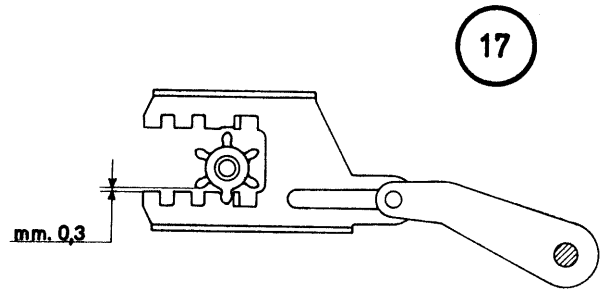
17
mm. 0,3

7) Figure 18 e 19

Regolazione della quantità di comando nel saldo negativo del totalizzatore superiore.

a) Scaricare il totalizzatore superiore.

b) Impostare una cifra e immetterla negativamente nel totalizzatore superiore.

c) Abbassare un tasto di totale del totalizzatore superiore; il corsoio 44 4 313 Y fa ruotare il ponte 52 6 118 P che trascina, verso il posteriore, la leva 52 6 111 G. Quest'ultima:

— fa ruotare il ponte 52 6 109 X che, tramite la sua appendice, abbassa la manovella 44 3 071 Y solidale all'albero $\mathbf{A}_1$

— fa ruotare la manovella 52 6 114 B solidale all'albero **A**.

d) La rotazione dell'albero $\mathbf{A}_1$ provoca la rotazione della manovella 44 4 029 X che predispone il ribaltamento del totalizzatore inferiore.
La rotazione dell'albero **A** provoca la rotazione della manovella 44 4 029 X che predispone il ribaltamento del totalizzatore superiore.

e) Fare ruotare l'albero principale di circa 170° e controllare che per entrambi i totalizzatori vi sia la condizione illustrata nella figura 19.

N.B. - Il controllo eseguito ora e quello effettuato al paragrafo *6*) dipendono dalle regolazioni effettuate ai paragrafi *3*) e *5*) che dovranno essere rivedute se non si ottiene quanto voluto.

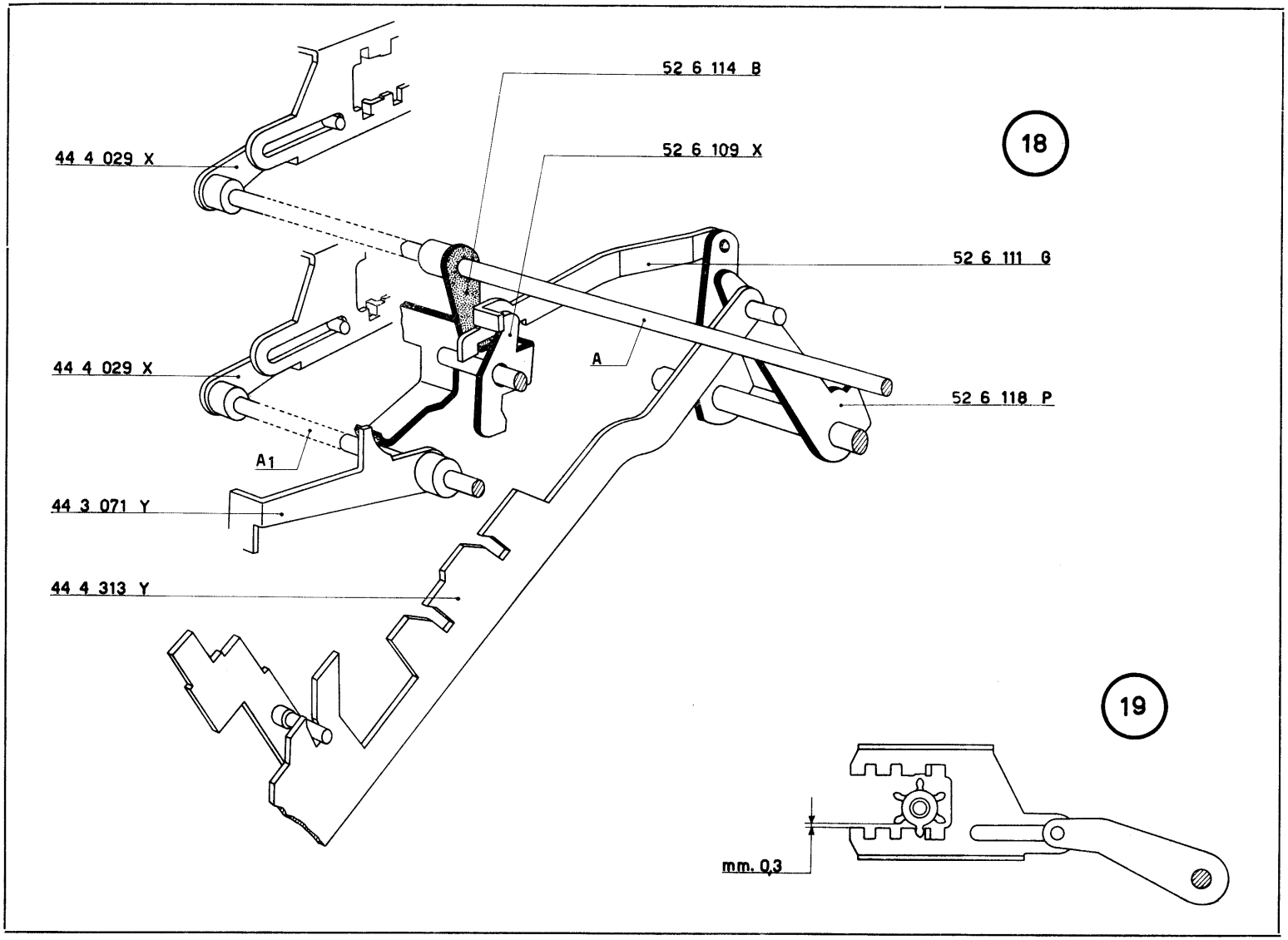
52 6 114 B
52 6 109 X
18
44 4 029 X
52 6 111 G
A
44 4 029 X
52 6 118 P
A1
44 3 071 Y
44 4 313 Y
19
mm. 0,3

8) Figura 20

Regolazione della posizione del ponte comando esclusione trasmissione circolare

a) Portare l'albero principale della macchina nella posizione di riposo.

b) Con il ponte 44 6 059 F affidato al dente **A** del ponte 44 6 060 C si deve avere la luce di mm. 0,1 indicata in figura.

c) Fare ruotare, nel senso della freccia, il ponte 44 6 060 C in modo da liberare il ponte 44 6 059 F che andrà ad appoggiarsi al braccio **B** del ponte 44 6 060 C stesso. In queste condizioni il vano **V** della piastrina **P** deve risultare centrato rispetto al settore **S** della trasmissione circolare.

d) Le condizioni descritte ai punti *b*) e *c*) si ottengono agendo opportunamente sul braccio **B** del ponte 44 6 060 C.

9) Figura 21

Regolazione sgancio ponte 44 6 060 C

a) Portare l'albero principale della macchina nella posizione di riposo.

b) Impostare un dividendo; impostare il divisore e abbassare il tasto comando divisione.

c) Fare ruotare lentamente l'albero principale fino a che la biella della divisione 44 6 034 N, nel primo ciclo sottrattivo, compie il massimo spostamento verso l'anteriore della macchina.
In queste condizioni si deve ottenere la luce di mm. 0,4 indicata in figura. Agire eventualmente sull'aletta **A** del ponte 44 6 060 C.

d) Completare la divisione.

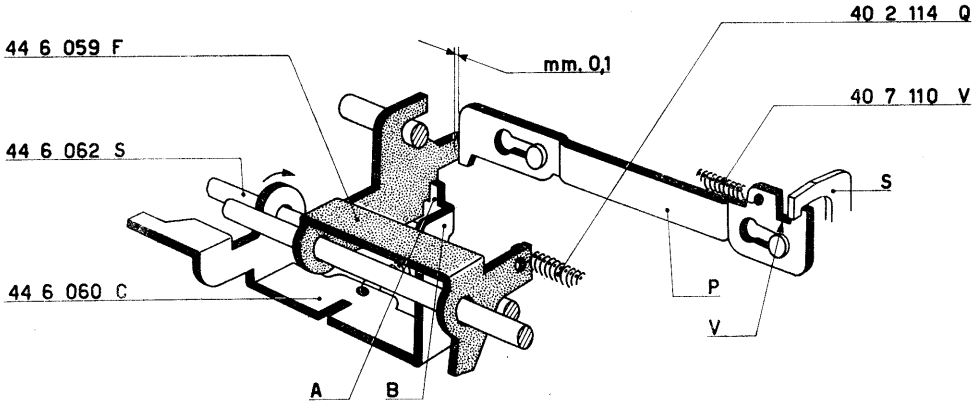
44 6 059 F
mm. 0,1
40 2 114 Q
40 7 110 V
44 6 062 S
S
44 6 060 C
P
V
A
B

20

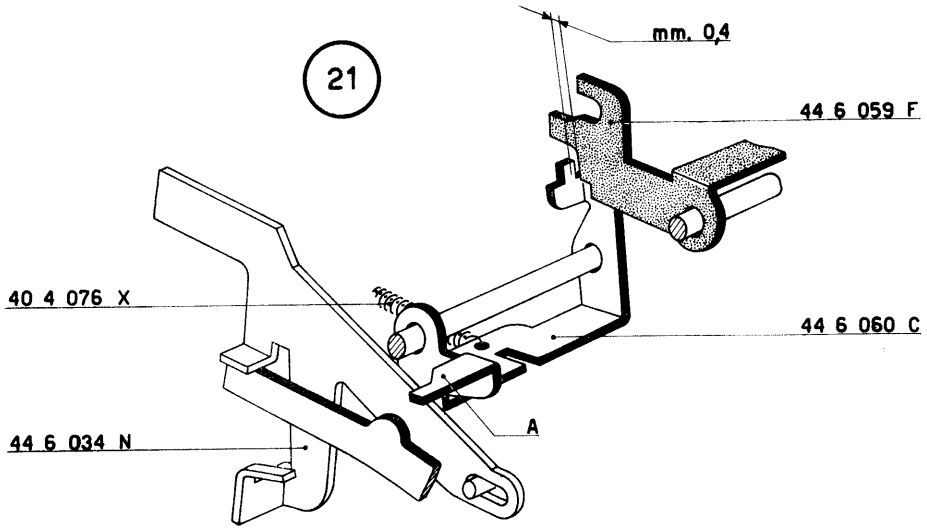
mm. 0,4
44 6 059 F
40 4 076 X
44 6 060 C
A
44 6 034 N

21

10) Figure 22-23-24

Regolazione della manovella 52 6 020 L

a) Portare l'albero principale della macchina nella posizione di riposo.

b) Regolare la posizione assiale della manovella 52 6 020 L in modo da lasciare un leggero gioco al tasto della data montato sullo stesso albero e alla sua sinistra.

c) Regolare la posizione angolare della manovella in modo che:

— a riposo si abbia la luce **L** indicata nella figura 23

— in un saldo negativo si abbia la stessa luce **L** indicata nella figura 24.

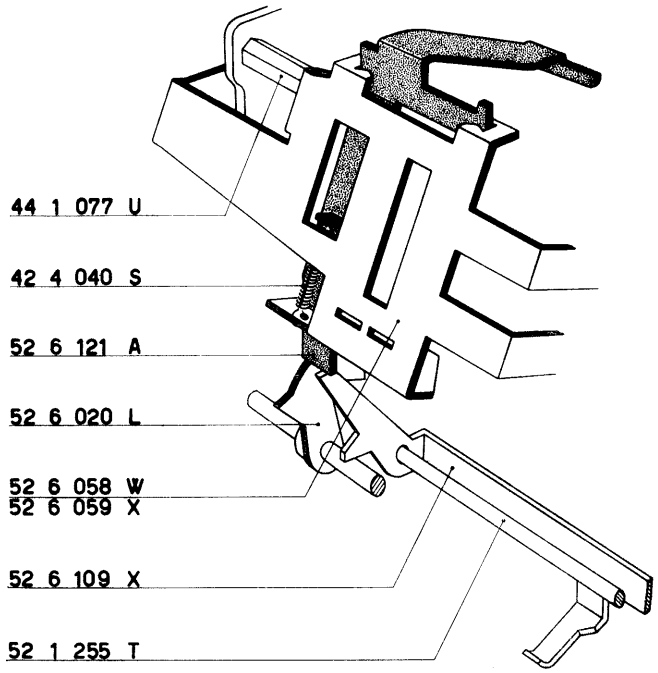
44 1 077 U
42 4 040 S
52 6 121 A
52 6 020 L
52 6 058 W
52 6 059 X
52 6 109 X
52 1 255 T

22

23

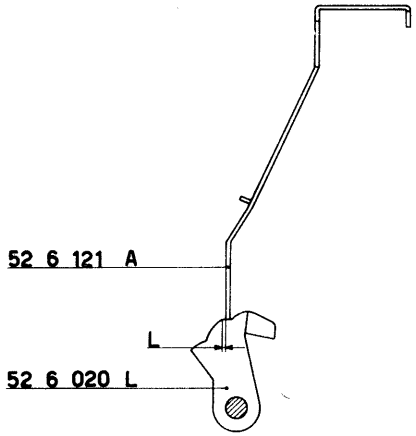
52 6 121 A
L
52 6 020 L

24

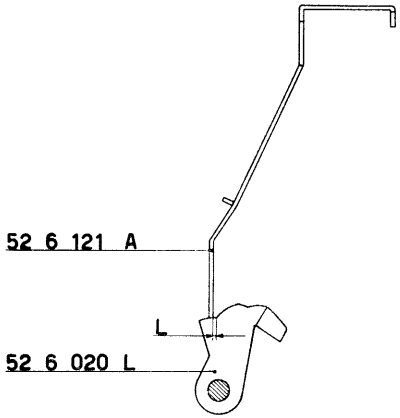
52 6 121 A
L
52 6 020 L

11) Figura 25

Regolazione della ricarica del ponte 44 6 059 F

Eseguire un ciclo di totale e verificare che la manovella 52 6 020 L riporti a riposo il ponte 44 6 059 F con una extra-corsa di mm. 0,4. Agire eventualmente sull'aletta **A** della manovella stessa.

12) Figura 26

Regolazione del ponte controllo biella divisione

Eseguire una divisione e controllare che quando il ponte segnalatore 52 6 413 F si è portato in « saldo negativo » il braccio **B** del ponte 44 6 029 Z risulti centrato rispetto all'aletta **A** della biella della divisione 44 6 034 N.
Agire eventualmente sull'aletta **K** del ponte 44 6 029 Z.

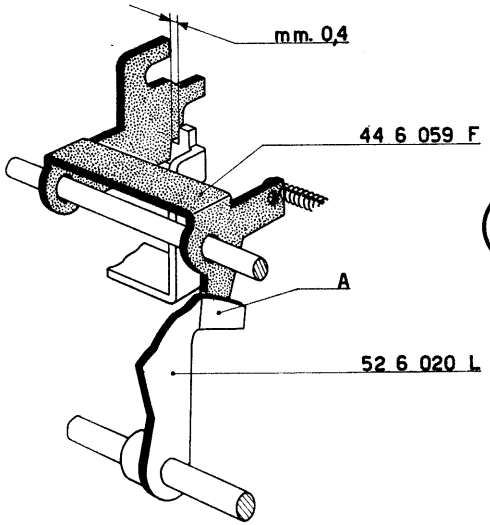

25

26

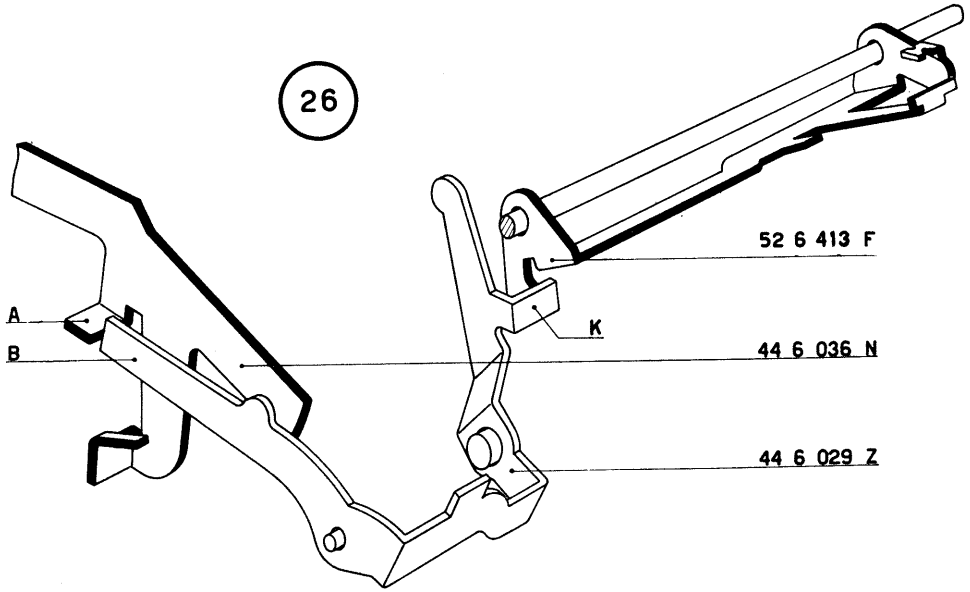

DISPOSITIVO DI SCRITTURA

Tetractys

Nella figura il dispositivo della scrittura è rappresentato nella posizione di riposo.

a) I corsoi di scrittura 9 sono trattenuti nella posizione di riposo dalla barretta quadra 6 montata sulle due piastre 8 e 11. Queste ultime sono sempre controllate dalla barra universale delle dentiere.

b) I ganci 10 per la selezione della scrittura sono sempre controllati dalle relative dentiere.

c) La piastra 5, che ha il compito di abbassare i ganci selezionati, può assumere, come noto, tre posizioni laterali e cioè:

— di riposo (indicata nella figura 27)

— di scrittura di un calcolo o di un totale (leggero spostamento verso destra rispetto alla posizione di riposo)

— di scrittura del segno x (massimo spostamento verso destra rispetto alla posizione di riposo).

Il modo di determinare queste tre posizioni è rimasto invariato.

Scrittura in un ciclo di calcolo

a) In un normale ciclo di calcolo la piastra 5 viene, come detto sopra, leggermente spostata verso destra per assumere la posizione indicata nella figura 28. L'aletta 3 solidale alla piastra 5 si troverà di conseguenza affacciata al perno P della leva 1.

b) Contemporaneamente le due piastre 8 e 11 sono sollecitate verso il posteriore della macchina e trascinano nel movimento la barretta quadra 6. I corsoi di scrittura 9 vanno quindi ad appoggiarsi, con il loro tenone **T**, al telaio 7.

c) Proseguendo nel ciclo la camma 2, montata sull'albero principale, provoca la rotazione (nel senso della freccia) della leva 1 il cui perno **P**, abbassandosi, fa ruotare l'aletta 3 e di conseguenza la piastra 5 che abbasserà i ganci 10 selezionati.

I ganci 10 abbassati abbandonano l'incavo dei relativi corsoi 9 che sono sempre trattenuti dal telaio 7.

d) Successivamente la leva 1, che controlla anche il ponte 4, avrà fatto compiere a quest'ultimo una certa

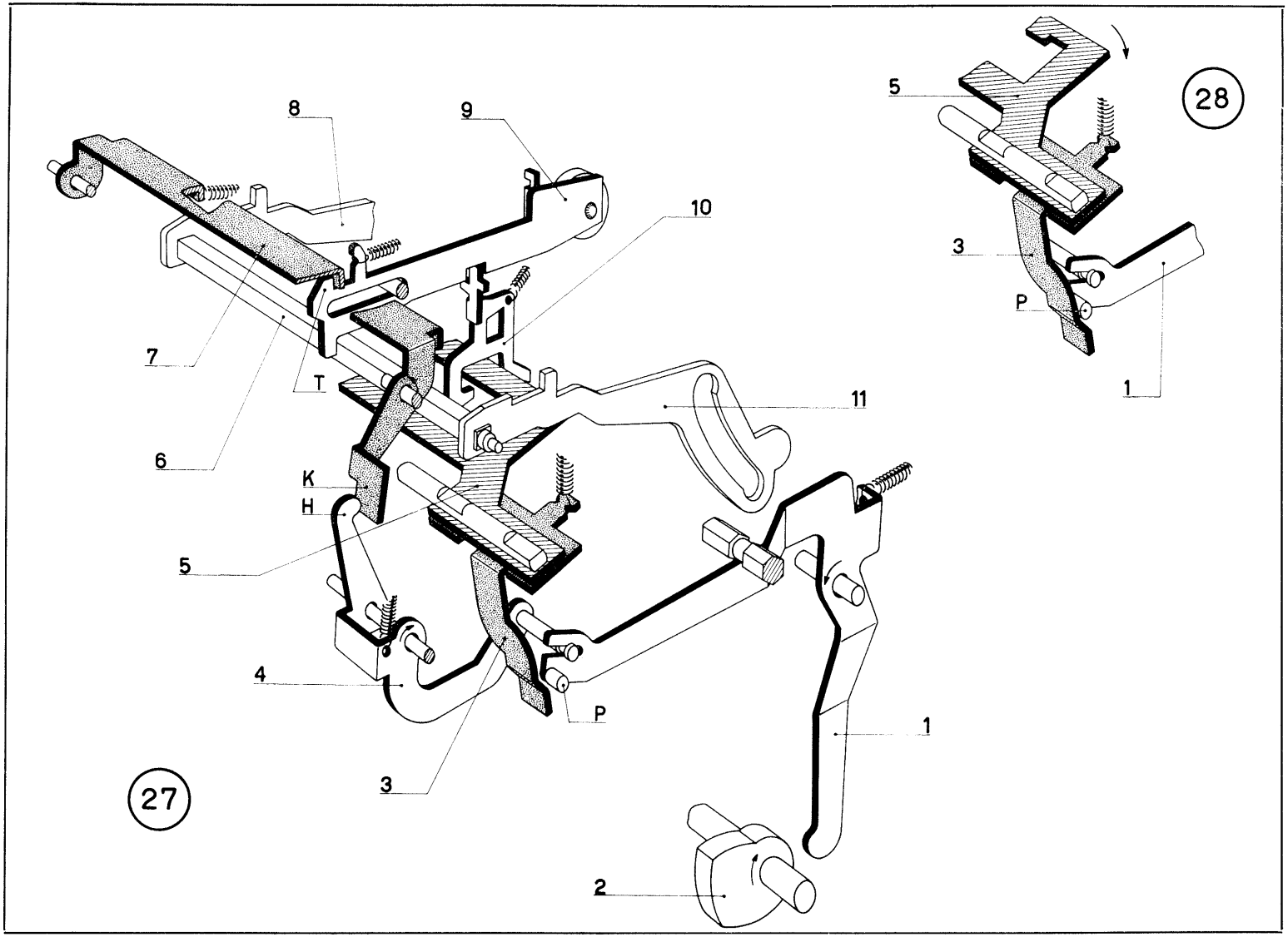
8
9
10
7
T
6
K
H
5
4
P
3
11
1
2
27
28
5
3
P
1

rotazione. L'appendice **H** del ponte 4, incontrando l'aletta **K** del telaio 7, fa ruotare il telaio stesso che libera i corsoi di scrittura.
I corsoi i cui ganci sono stati selezionati potranno arrivare al rullo.
I corsoi i cui ganci non sono stati selezionati verranno subito arrestati dai ganci stessi e non potranno quindi arrivare al rullo.

e) Il ricupero dei corsoi di scrittura viene sempre effettuato dalla barretta quadra 6 allorchè le piastre 8 e 11 tornano nella posizione di riposo.

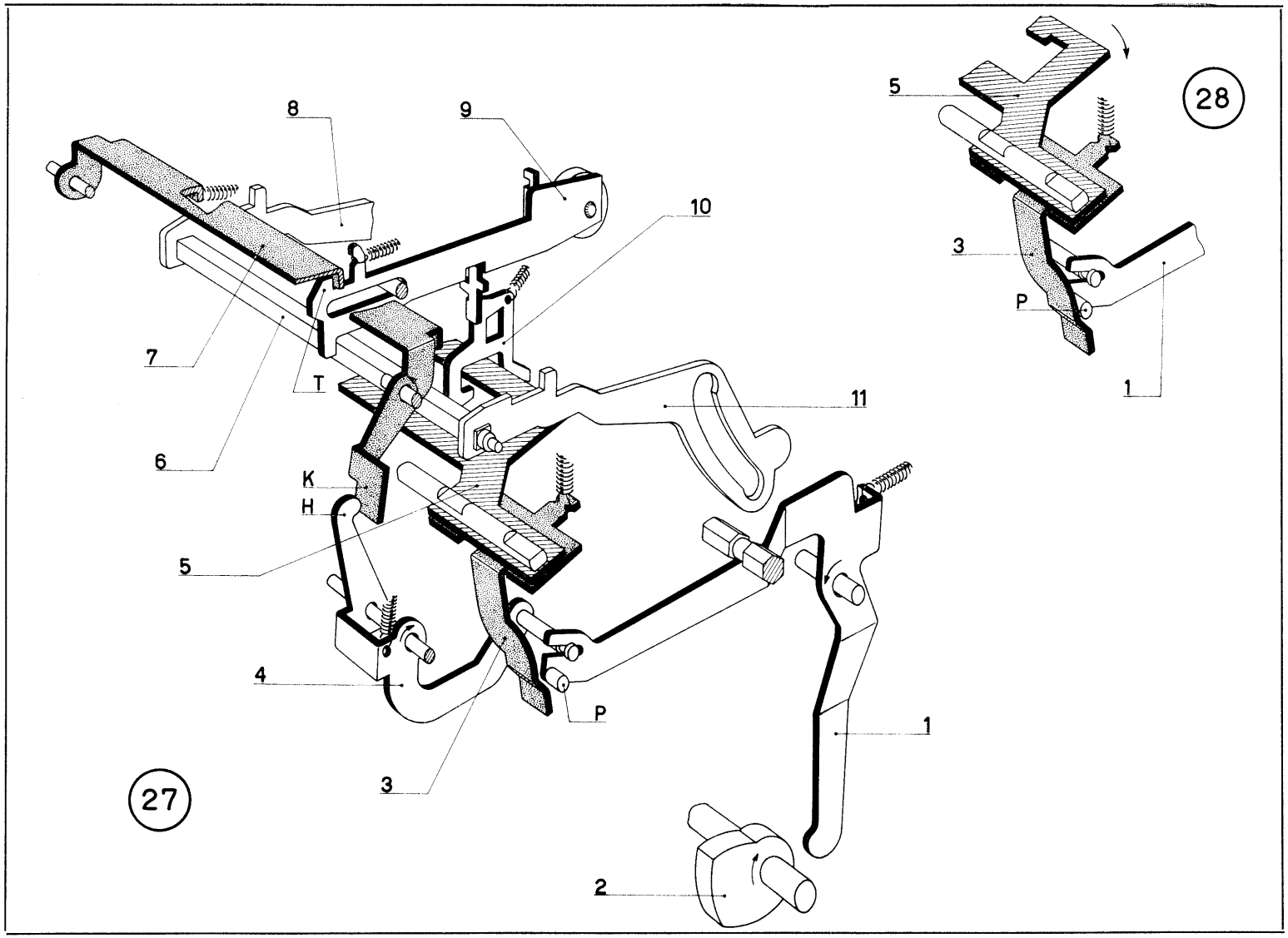
8
9
10
7
T
6
K
H
5
4
P
3
11
1
2
27
28
5
3
P
1

Scrittura in un ciclo di immissione in memoria o di lettura memoria

a) Nella figura 29 è rappresentato, a riposo, il corsoio 9' che scrive il segno x ed il relativo gancio di selezione 10'.

b) Notiamo che sulla piastra 5 è stato ricavato un incavo **S** al quale si affaccia il suddetto gancio 10'. L'incavo è stato fatto in quanto il suddetto gancio non è controllato da nessuna dentiera per cui è praticamente sempre selezionato.
Durante i cicli nei quali non vogliamo scrittura e durante i normali cicli di calcolo il segno x non deve essere scritto. La rotazione della piastra 5 infatti non provocherà l'abbassamento del gancio 10' che si troverà nelle posizioni indicate nelle figure 30 e 31.

c) Durante un ciclo di immissione in memoria o di lettura memoria la piastra 5 compie, come già detto, il massimo spostamento verso destra per cui il gancio 10' non si trova più nell'incavo bensì nella posizione indicata nella figura 32. In questo caso il gancio potrà essere abbassato e consentirà la scrittura del segno x.

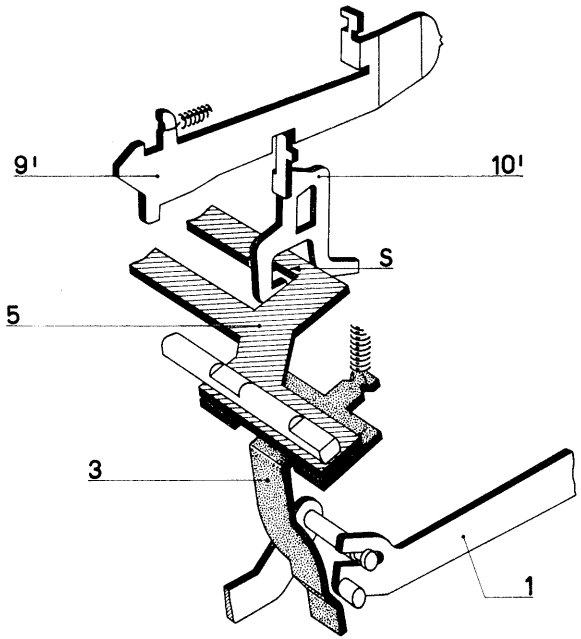

29

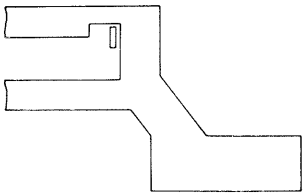

30

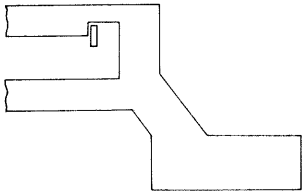

31

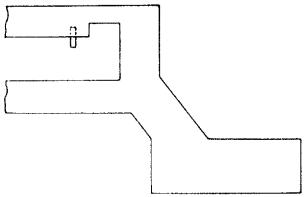

32

Modifiche varie

1°) Il controllo della scrittura del segno C nel saldo negativo è stato spiegato nel capitolo « Dispositivo del saldo ».

2°) In seguito alla modifica del dispositivo di scrittura sono state modificate, come si vede nel catalogo delle parti di ricambio, le due piastre porta bobina.
Contemporaneamente viene montata una nuova taglierina sulla quale è applicato un indicatore dei decimali.

3°) I corsoi di scrittura sono montati nell'ordine indicato nella figura 33 e cioè (partendo da destra):

— 44 7 683 X Corsoio di scrittura segno x
— 44 7 681 V Corsoio segni speciali per totalizzatore superiore
— 44 7 682 W Corsoio segni speciali per totalizzatore inferiore
— 44 7 122 L Corsoio numerico con segno C per saldo negativo
— 44 7 080 S Corsoi numerici (dodici)
— 44 7 005 T Corsoi della data (due)

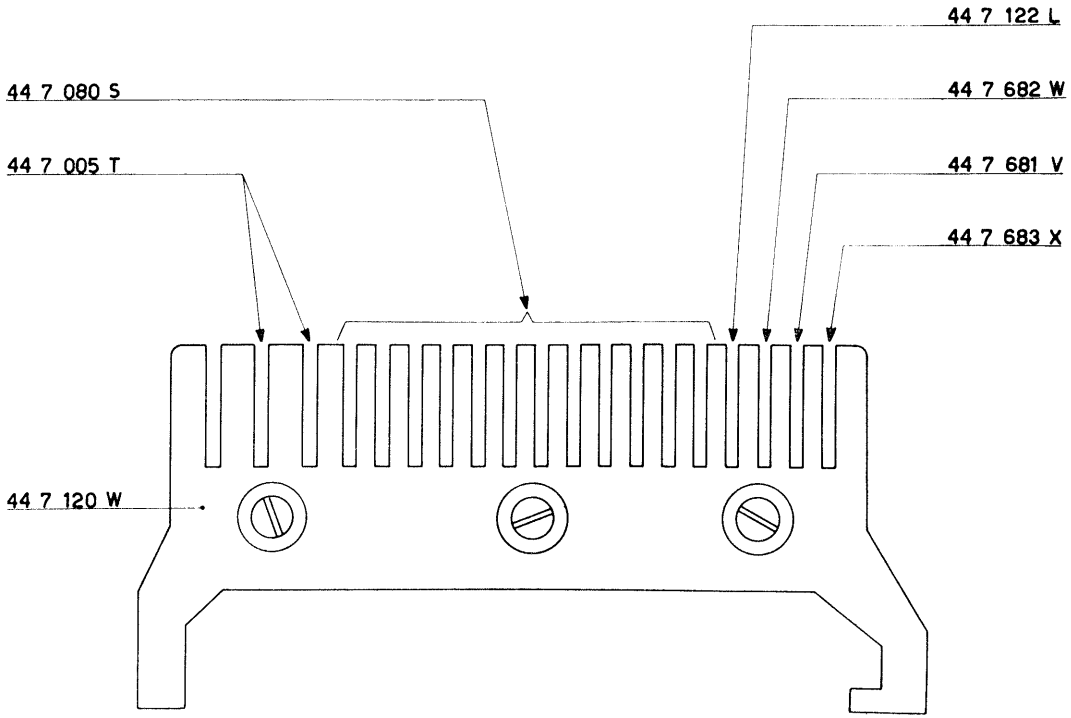

33

Nella Divisumma 24 il dispositivo per la scrittura è uguale a quello della Tetractys. Le differenze di realizzazione sono le seguenti:

1°) Figura 34

La disposizione dei corsoi di scrittura è quella indicata in figura e cioè, partendo da destra:

— 44 7 681 V Corsoio segni speciali per totalizzatore superiore
— 44 7 683 X Corsoio di scrittura segno x
— 44 7 122 L Corsoio numerico con segno C per saldo negativo
— 44 7 080 S Corsoi numerici (dodici)
— 44 7 005 T Corsoi della data (due).

2°) Figura 35

Viene montata la piastra comando scrittura 44 0 077 F indicata nella figura e il cui incavo **S** è spostato, verso l'interno, rispetto a quello praticato sulla corrispondente piastra della Tetractys. Ciò dipende esclusivamente dalla posizione del corsoio di scrittura del segno x e quindi dalla posizione del relativo gancio di selezione.

3°) Figura 36

A seguito del nuovo sistema di controllo del segno C è stata unificata, con la Tetractys, la disposizione dei ponti di comando e di controllo dei segni speciali. Vengono di conseguenza montati quelli indicati in figura.

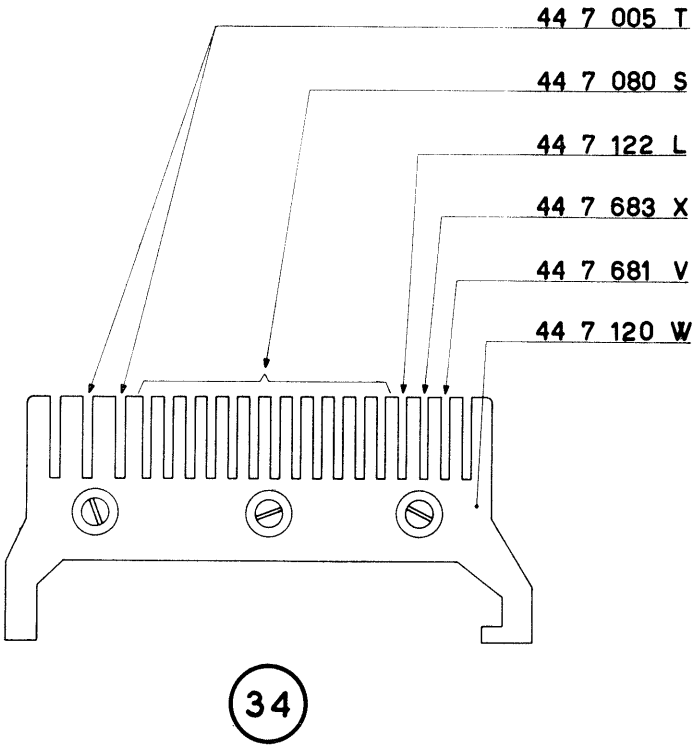
44 7 005 T
44 7 080 S
44 7 122 L
44 7 683 X
44 7 681 V
44 7 120 W
34

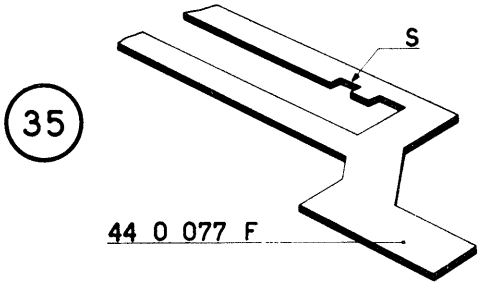
35
S
44 0 077 F

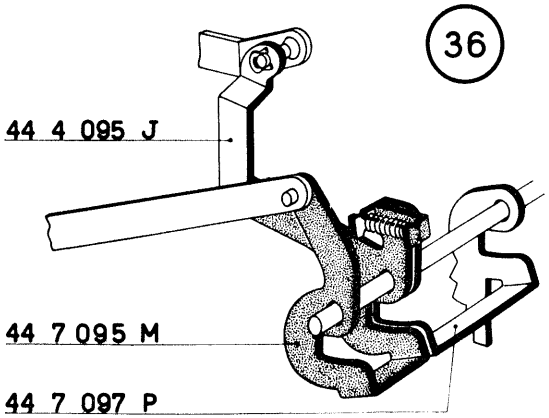
36
44 4 095 J
44 7 095 M
44 7 097 P

Regolazioni del dispositivo di scrittura

1°) Figura 37

Regolazione angolare provvisoria della camma di scrittura

Regolare provvisoriamente la camma di scrittura 44 7 090 U in modo che assuma la posizione angolare indicata in figura.

2°) Figura 38

Regolazione trasversale del pettine 44 7 120 W

Regolare la posizione trasversale del pettine 44 7 120 W rispetto al pettine 52 1 186 F in modo da allineare i loro intagli di guida.
In questo modo i corsoi di scrittura risulteranno perpendicolari al rullo e le dentierine 43 7 073 L saranno libere nel loro movimento.
Bloccare le tre viti che fissano il pettine 44 7 120 W.

3°) Figura 38

Regolazione del gioco delle dentierine 43 7 073 L

a) Fare salire tutte le dentiere a nove e liberare i corsoi di scrittura in modo che si appoggino al rullo.

b) In queste condizioni il gioco delle dentierine 43 7 073 L, rispetto alle ruote di scrittura, deve essere nullo. Si ottiene ciò agendo, come di consueto, sulle alette **A** dei corsoi tramite la forcella 7135396 H.

4°) Figura 38

Regolazione dell'impressione della scrittura in totale

Impostare dodici cifre, addizionarle e quindi richiedere il totale.
La scrittura del totale deve risultare ugualmente marcata in alto e in basso. Si ottiene ciò spostando in altezza il pettine 52 1 186 F.

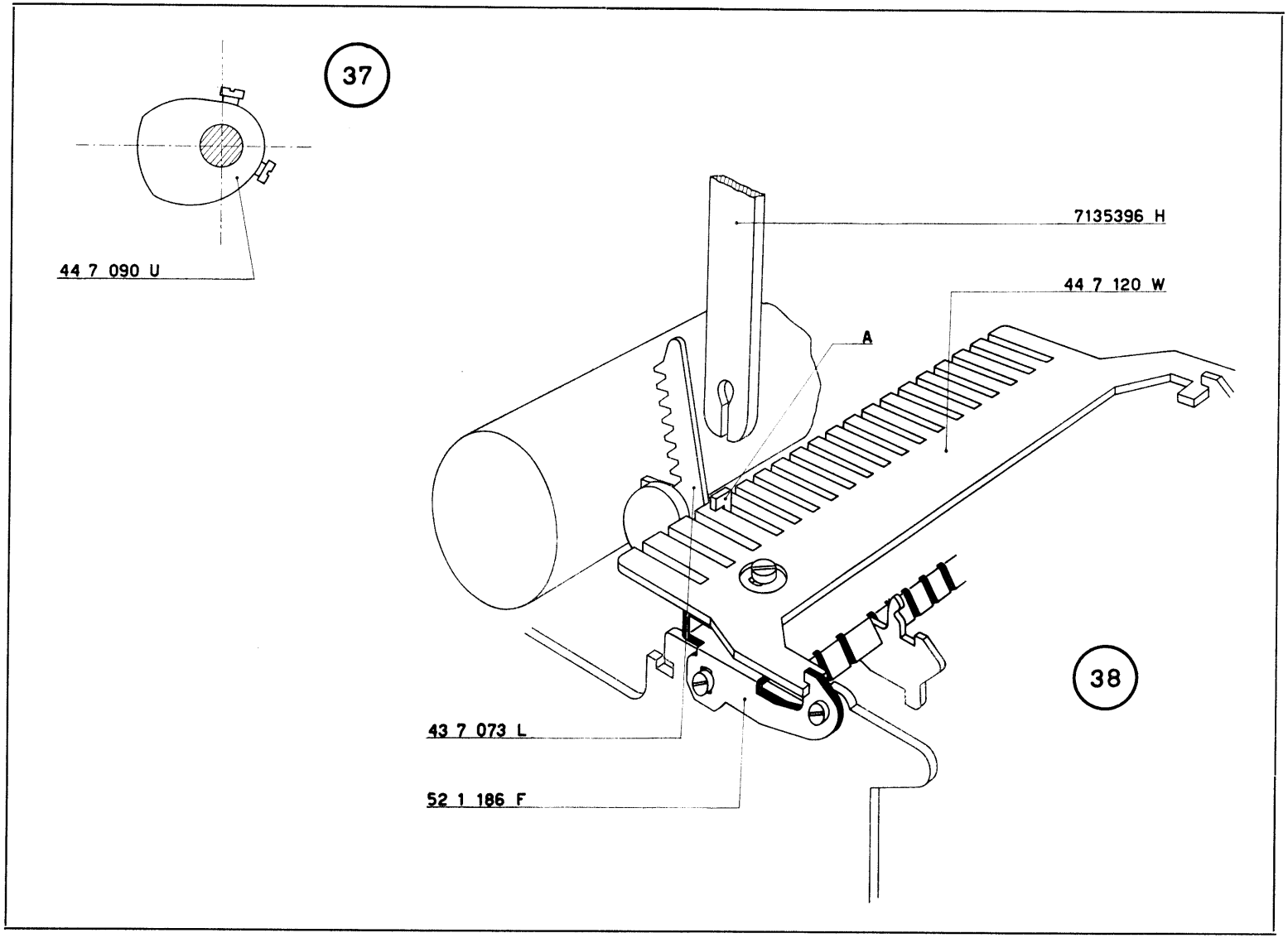
37
44 7 090 U
7135396 H
44 7 120 W
A
38
43 7 073 L
52 1 186 F

5°) Figura 39

Regolazione della posizione assiale della leva comando scrittura

a) Portare l'albero principale della macchina nella posizione di riposo.

b) Fra la leva comando scrittura 44 7 391 S e la piastrina 44 7 129 T si deve avere una luce di mm. 0,2 (valore minimo).
Fra la stessa piastrina 44 7 129 T e il ponte 44 7 126 Q si deve contemporaneamente avere una luce **L**.
Le due condizioni si ottengono agendo opportunamente sulla leva 44 7 391 S e sul ponte 44 7 126 Q.

6°) Figure 40-41-42

Regolazione della rotazione della piastra comando scrittura

a) Fare ruotare l'albero principale fino a quando la camma 44 7 090 U ha raggiunto la posizione indicata in figura 40. In queste condizioni fare ruotare a mano la piastra comando scrittura **P** e controllare che la sua ulteriore rotazione determini la luce di mm. 0,1 ÷ 0,2 indicata nella figura 41.

b) Riportare l'albero principale della macchina nella posizione di riposo. In queste condizioni si deve avere una luce **L** (valore minimo mm. 0,1) fra la leva 44 7 391 S e la piastrina 44 7 129 T (figura 42).

c) Le condizioni descritte ai punti *a*) e *b*) si ottengono agendo opportunamente sulla stessa piastrina 44 7 129 T.

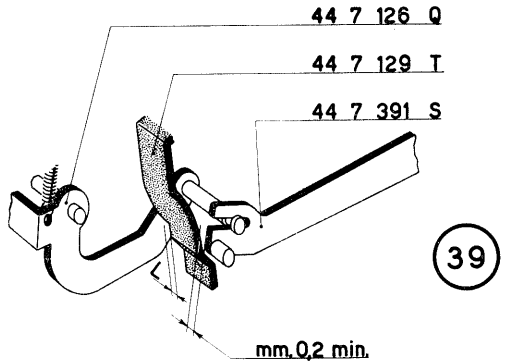
44 7 126 Q
44 7 129 T
44 7 391 S
L
mm. 0,2 min.

39

40

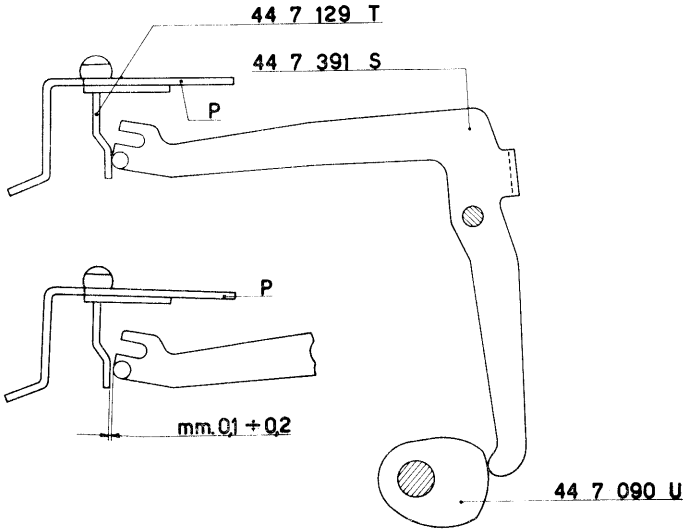
44 7 129 T
44 7 391 S
P
44 7 090 U

41

P
mm. 0,1 ÷ 0,2

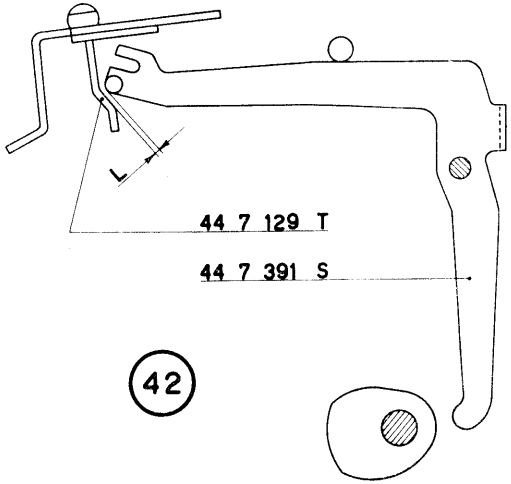
L
44 7 129 T
44 7 391 S

42

7°) Figura 43

Regolazione angolare della camma della scrittura 44 7 090 U

a) Impostare una serie di cifre e abbassare il tasto dell'addizione.

b) Fare ruotare a mano il ponte 44 7 130 Y in modo da escluderlo.

c) Fare ruotare l'albero principale e controllare che i ganci **G** liberino i corsoi **S** (che potranno scattare nel senso della freccia verso il rullo) quando la camma della scrittura 44 7 090 U ha compiuto una rotazione di 142° ÷ 145°.

d) La condizione si ottiene regolando la posizione angolare della stessa camma 44 7 090 U.

8°) Figure 44 e 45

Regolazione del ponte controllo corsoi di scrittura

a) Impostare una serie di cifre e abbassare il tasto dell'addizione.

b) Fare ruotare l'albero principale e controllare che il ponte 44 7 130 Y (figura 44) liberi i corsoi di scrittura **S** quando la camma 44 7 090 U ha compiuto una rotazione di 147° ÷ 150°. I corsoi liberati potranno scattare nel senso della freccia verso il rullo.

c) Proseguire nella rotazione dell'albero principale e controllare che a massimo comando vi sia la luce di mm. 0,2 (valore minimo) indicata nella figura 45.

d) Le condizioni descritte ai punti *b*) e *c*) si ottengono agendo opportunamente sull'aletta **A** del ponte 44 7 130 Y (figura 44).

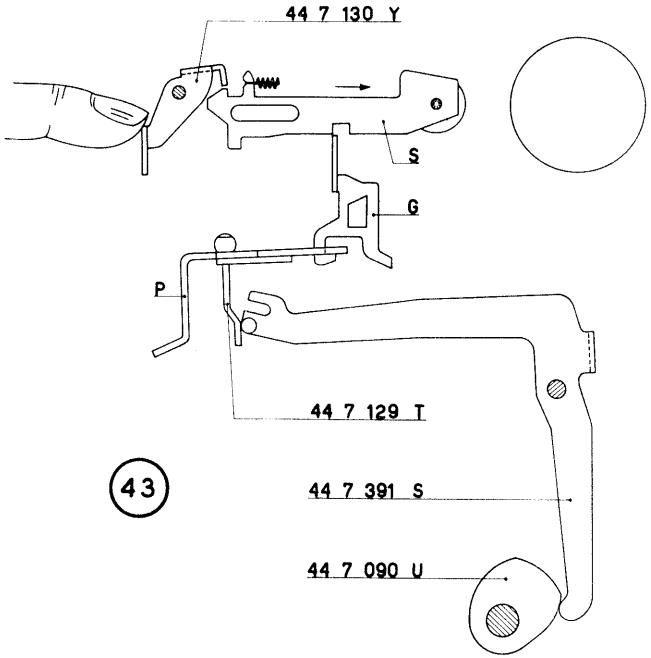
44 7 130 Y
S
G
P
44 7 129 T
44 7 391 S
44 7 090 U

43

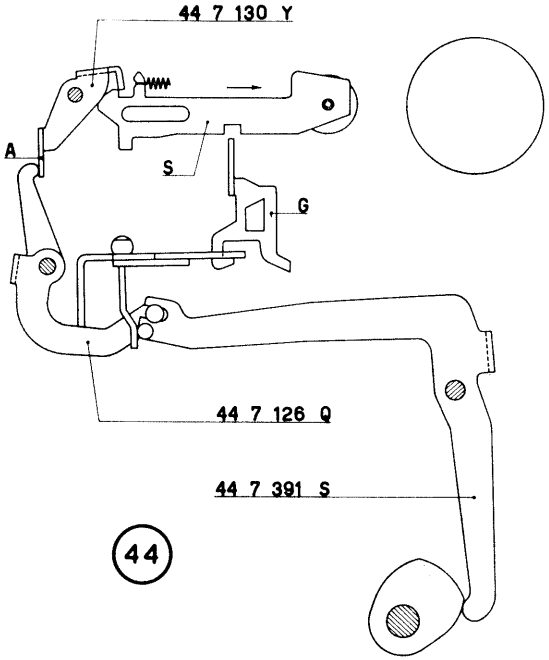
44 7 130 Y
A
S
G
44 7 126 Q
44 7 391 S

44

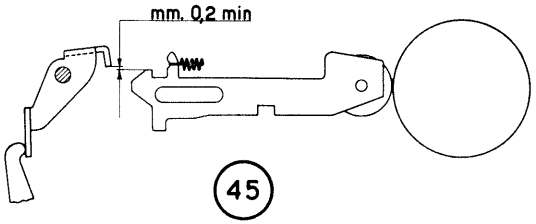
mm. 0,2 min

45

9°) Figure 46-47-48

Regolazione del controllo del segno C

a) La regolazione angolare della manovella 52 6 020 L è già stata eseguita al paragrafo *10*) della parte dedicata al dispositivo del saldo.

b) Scaricare il totalizzatore inferiore. Impostare una cifra e addizionarla nel totalizzatore inferiore. Chiedere il relativo totale e controllare che il martelletto del segno **C** venga arrestato dall'aletta **A** del tirante 52 6 121 A con una presa di mm. 1 minimo (figura 47).

c) Impostare una cifra e sottrarla nel totalizzatore inferiore. Chiedere il relativo totale e controllare che il martelletto del segno **C** passi sopra il tirante 52 6 121 A con una luce di mm. 0,2 minimo (figura 48).

d) Le condizioni volute si ottengono agendo sul piego **K** dello stesso tirante 52 6 121 A.

e) Controllare inoltre che il segno **C**:

— venga ben marcato in caso di saldo negativo

— non venga stampigliato in caso di saldo positivo.

Questa condizione si ottiene agendo sull'aletta **A** del tirante 52 6 121 A.

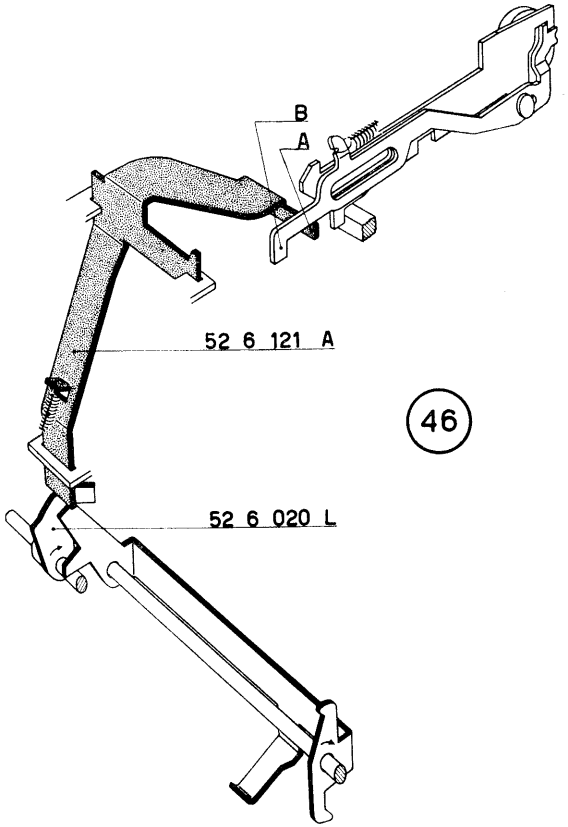
B
A
52 6 121 A
52 6 020 L

46

47

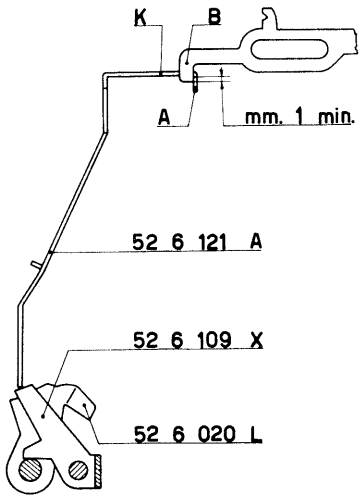
K
B
A
mm. 1 min.
52 6 121 A
52 6 109 X
52 6 020 L

48

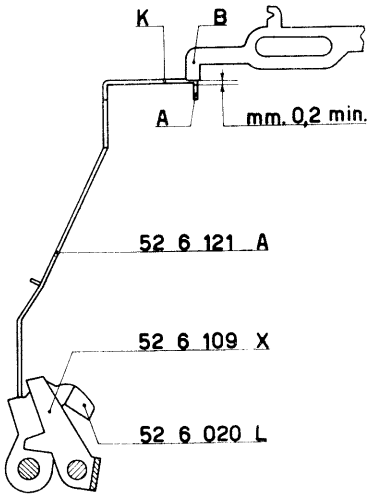
K
B
A
mm. 0,2 min.
52 6 121 A
52 6 109 X
52 6 020 L

10°) **Regolazione dell'impressione della scrittura in calcolo**

Anche nel calcolo la scrittura deve risultare ugualmente marcata in alto e in basso.
Nel caso ciò non si verifichi è necessario rivedere la regolazione in altezza della slitta.

11°) Figura 49

Allineamento della scrittura

La prova di allineamento deve essere effettuata impostando dei 2, 5 e 8.
Come di consueto si ottiene il perfetto allineamento agendo opportunamente sugli intagli del pettine di guida come indicato in figura e mediante la griffa 7135396 H.

12°) **Allineamento dei 9**

I 9 devono risultare allineati con gli altri numeri. Se ciò non si verifica rivedere la posizione in altezza del pettine inferiore guida dentiere.

13°) **Allineamento dei segni speciali**

Si ottiene come l'allineamento dei numeri illustrato al paragrafo *11*).

14°) Figura 50

Allineamento dei corsoi della data

Si ottiene agendo opportunamente sull'appendice **A** del corsoio che, tramite la balestra **B**, determina la posizione di riposo della ruota scrittura della data.

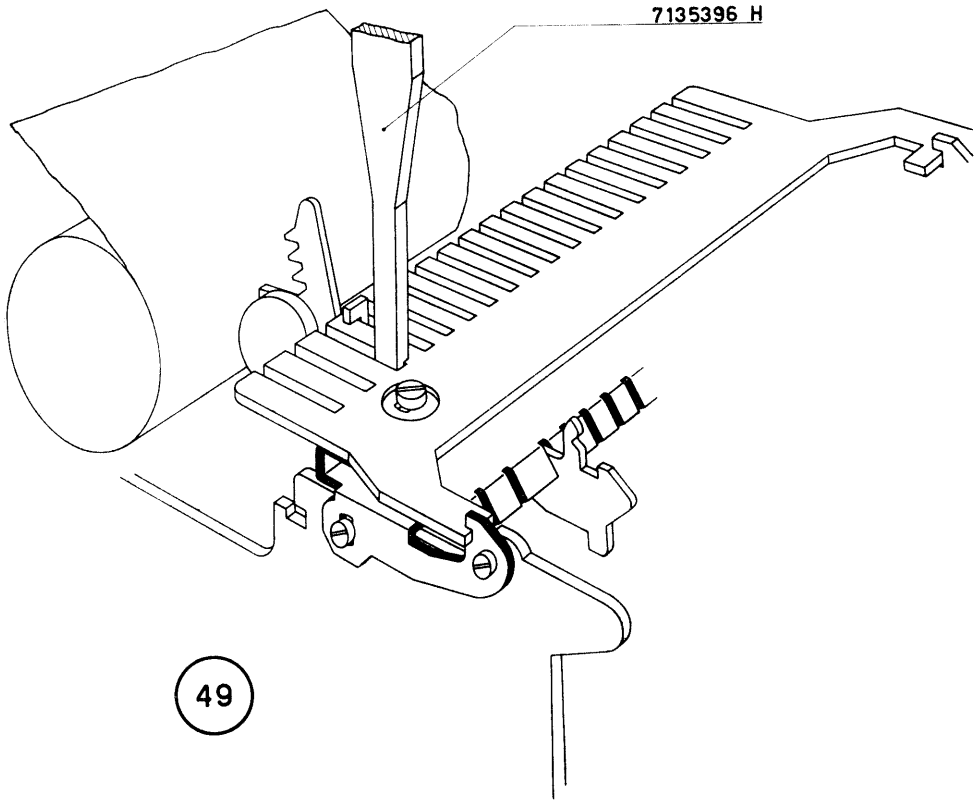

49

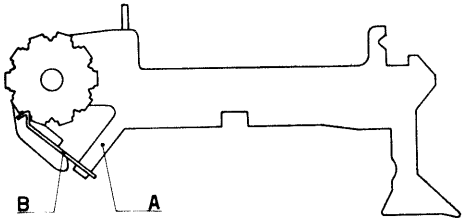

50

DISPOSITIVO DI SCRITTURA

Per migliorare le condizioni di ingranamento del totalizzatore sulle dentiere e per ottenere il medesimo piano di scrittura in calcolo e in totale è stata introdotta la possibilità di regolare, in altezza, la posizione della slitta. A tale scopo:

— l'albero della slitta non è più supportato direttamente dai fianchi della macchina bensì da apposite piastrine montate sui fianchi stessi. Per mezzo di tali piastrine è possibile regolare la posizione, in altezza, dell'albero della slitta e quindi della slitta stessa
— il fianco interno sinistro e il fianco esterno destro sono stati cambiati in quanto devono presentare i fori per il fissaggio delle piastrine suddette
— il gruppo della slitta è stato cambiato in quanto i suoi stops sono più bassi rispetto a quelli del gruppo precedentemente usato
— la gomma arresto slitta è stata, per ragioni di ingombro, cambiata
— il gruppo della memoria è stato cambiato in quanto le alette piegate delle sue dentierine sono più basse.

N.B. - Le parti nuove che vengono montate in seguito a questa modifica sono rappresentate nella figura 51 e nel catalogo delle parti di ricambio.

Attenzione

I nuovi gruppi della slitta e della memoria sono perfettamente e singolarmente intercambiabili con i tipi precedenti montati sulle macchine sprovviste della regolazione in altezza della slitta. Nel caso che talune di queste macchine accusino particolari differenze nei piani di scrittura in calcolo e in totale, si potrà ottenere un miglioramento sostituendo con i nuovi i gruppi della slitta e della memoria senza che sia necessario applicare gli altri particolari sopra elencati.

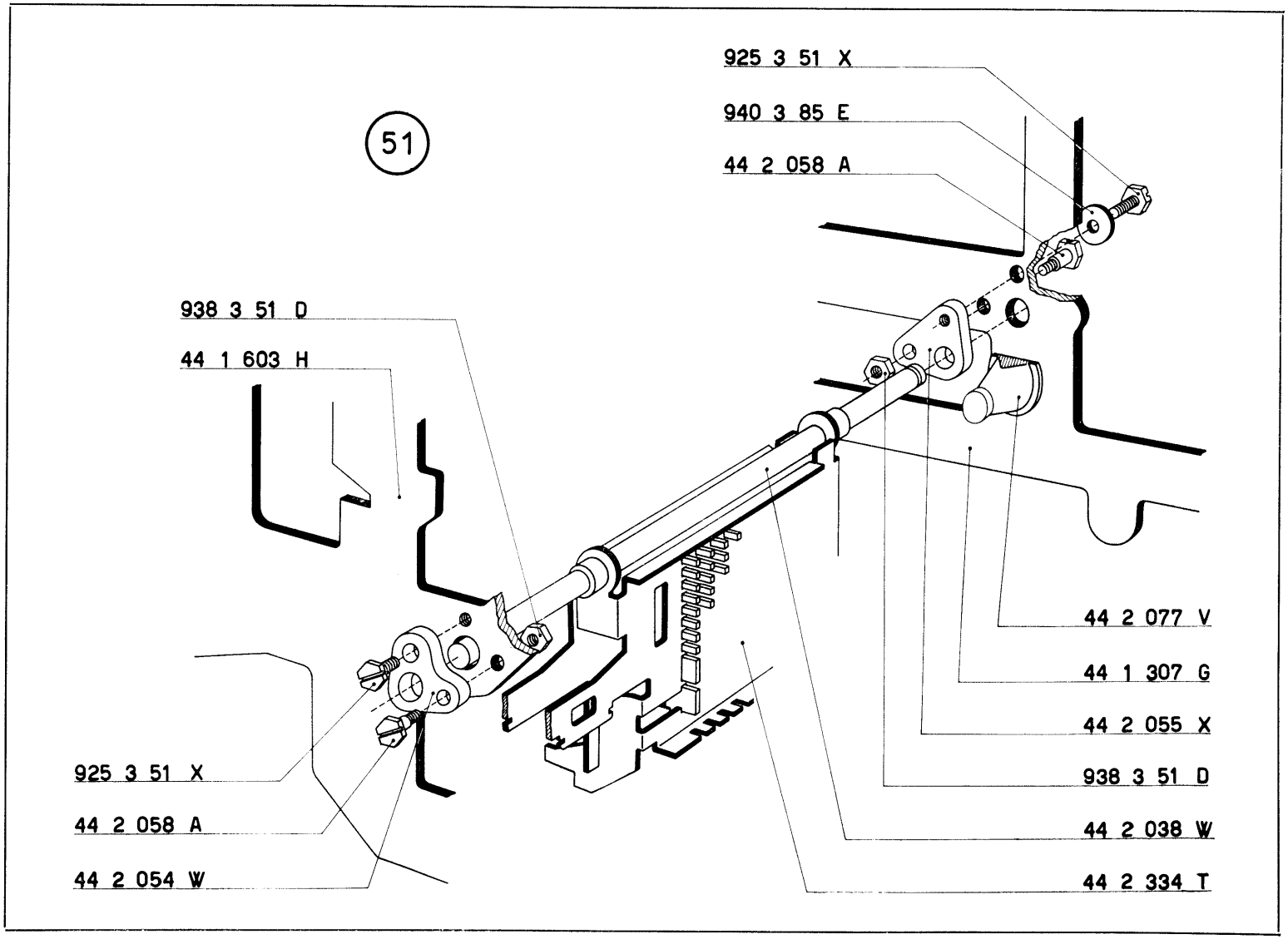
51
925 3 51 X
940 3 85 E
44 2 058 A
938 3 51 D
44 1 603 H
44 2 077 V
44 1 307 G
44 2 055 X
938 3 51 D
44 2 038 W
44 2 334 T
925 3 51 X
44 2 058 A
44 2 054 W

Regolazione in altezza della slitta

l) Figura 52

Regolazione del pettine inferiore guida dentiere

a) Portare il pettine 44 3 008 A in posizione piuttosto alta e chiudere, non a fondo, le viti di fissaggio.

b) Portare uno dei totalizzatori nella condizione di zero positivo.

c) Portare le dentiere **D** in posizione « nove » e cioè a contatto del piego superiore del pettine 44 3 008 A.

d) Ingranare con le dentiere il totalizzatore predisposto a zero positivo. Nell'ingranamento le dentiere non si devono abbassare; è tollerato che solo alcune di esse si abbassino di mm. 0,1. Il controllo va effettuato naturalmente su diverse dentiere sia a sinistra che a destra.
Questa condizione si ottiene regolando, in altezza, la posizione del pettine 44 3 008 A.

e) Come controprova della regolazione eseguita al punto *d*) portare, con il totalizzatore ingranato, il dente di riporto **K** delle ruote **R** a contatto delle relative leve di trasmissione **L.** In queste condizioni le dentiere **D** devono avere un percettibile gioco verso il basso.

f) Bloccare le viti che fissano il pettine.

N.B. - Le condizioni sopra citate devono essere verificate anche per l'altro totalizzatore. In caso di piccole differenze assicurarsi che le condizioni volute sussistano per il totalizzatore in condizioni peggiori, cioè quello che richiama di più le dentiere.

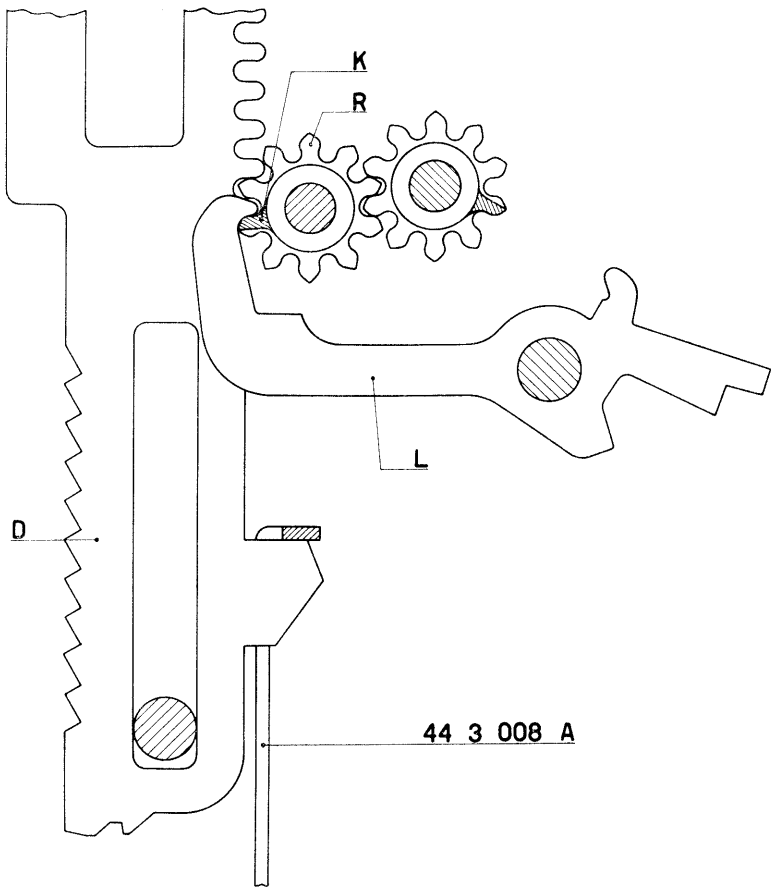

52

2) Figura 53

Regolazione in altezza della slitta

a) Chiudere, non a fondo, le viti che fissano le due piastrine 44 2 055 X e 44 2 054 W.

b) Eseguire sulla slitta la seguente impostazione: 393939393939.
Far salire le dentiere e controllare che i denti di quelle salite a 3 siano perfettamente allineati (linea a a) con i denti di quelle salite a 9.
Si ottiene questa condizione spostando opportunamente le due piastrine 44 2 055 X e 44 2 054 W.

N.B. - Le regolazioni dello scappamento devono essere effettuate dopo la regolazione sopra spiegata.

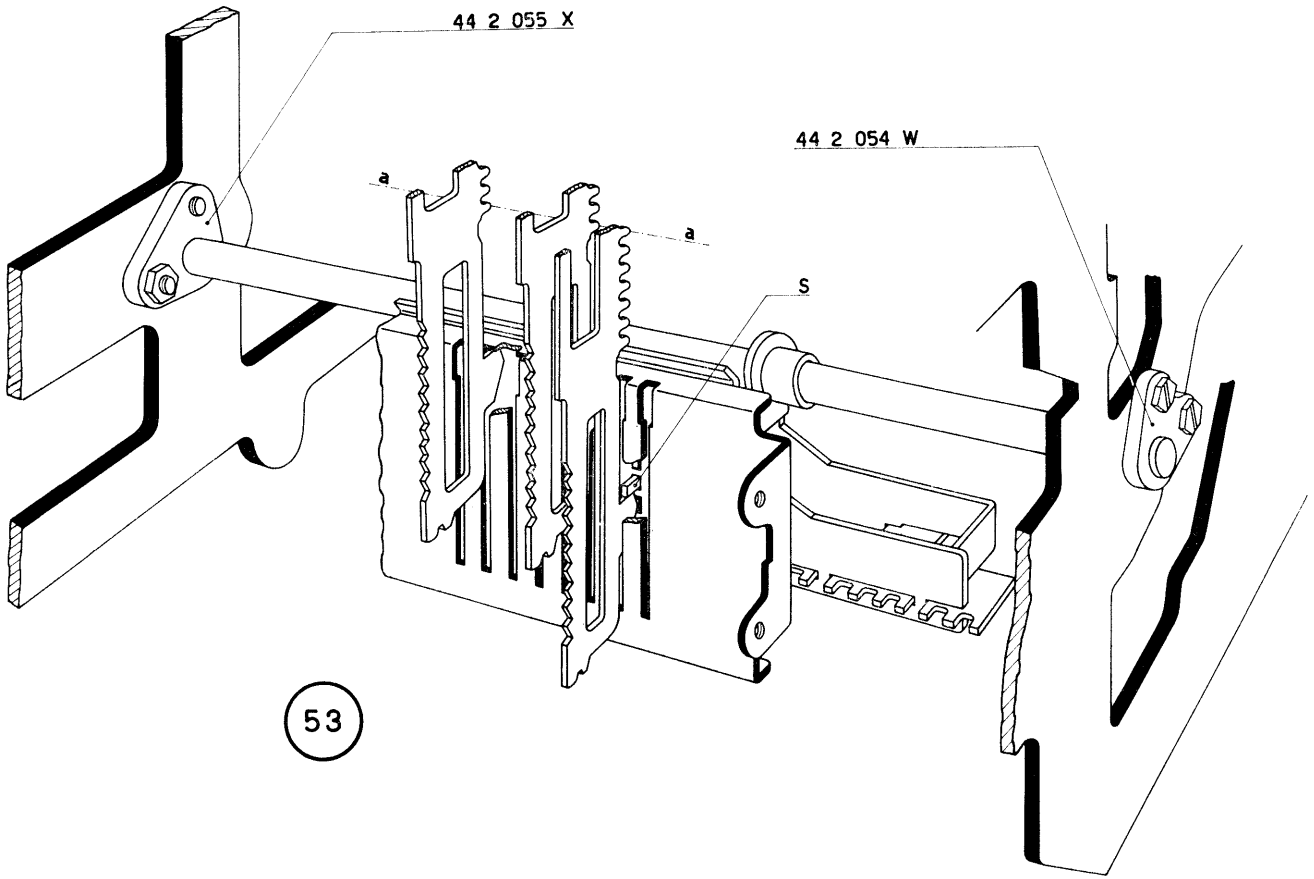
44 2 055 X
44 2 054 W
a
a
S
53

VARIAZIONE DEL COMANDO DEL TASTO ANTERIORE DI ADDIZIONE

TRASFERIMENTO DEL SALDO COMANDATO DAL TASTO DI TOTALE DEL TOTALIZZATORE SUPERIORE

La variazione del comando del tasto anteriore di addizione ed il trasferimento del saldo comandato dal tasto di totale del totalizzatore superiore interessano, naturalmente, solo le Tetractys.

Variazione del comando del tasto anteriore di addizione (Fig. 54)

a) Sulle Tetractys senza doppio saldo negativo il tasto anteriore di addizione controllava il corsoio del calcolo del totalizzatore inferiore **A.**

Sulle nuove macchine lo stesso tasto controlla invece il corsoio del calcolo del totalizzatore superiore **B.** A tale scopo, la leva di rinvio 44 4 046 Y è stata sostituita dalla nuova 44 4 346 H sulla quale l'aletta **C** è stata opportunamente accorciata per ottenere l'arrresto del corsoio **B.**

b) Siccome il tasto anteriore di addizione è di colore nero, sono diventati dello stesso colore anche i tasti relativi al totalizzatore superiore che prima erano verdi.

I tasti relativi al totalizzatore inferiore sono di conseguenza passati dal colore nero al colore verde.

Trasferimento del saldo comandato dal tasto di totale del totalizzatore superiore (Fig. 55)

Sulle Tetractys senza doppio saldo negativo, il trasferimento del saldo dal totalizzatore superiore a quello inferiore si otteneva abbassando contemporaneamente il tasto di totale dello stesso totalizzatore superiore e uno dei contigui, di addizione o di sottrazione, del totalizzatore inferiore.

Sulle nuove macchine invece, quando la leva del trasferimento **L** è spostata verso l'anteriore e si abbassa il solo tasto del totale generale del totalizzatore superiore, si provoca il trasferimento del saldo al totalizzatore inferiore. Tale trasferimento viene effettuato in addizione o in sottrazione a seconda del segno del saldo contenuto nel totalizzatore superiore. Ciò grazie al nuovo dispositivo del saldo negativo su entrambi i totalizzatori e della modifica del tirante 44 5 122 J che è stato sostituito dal nuovo 44 4 148 B. Su quest'ultimo l'asola nella quale si inseriva il perno **P** del gambo del totale generale del totalizzatore superiore è stata trasformata in un foro.

Concludendo: quando la leva del trasferimento è spostata verso l'anteriore e viene abbassato il tasto del totale generale del totalizzatore superiore il saldo:

— viene trasferito al totalizzatore inferiore in addizione se il saldo è positivo

— viene trasferito al totalizzatore inferiore in sottrazione se il saldo è negativo.

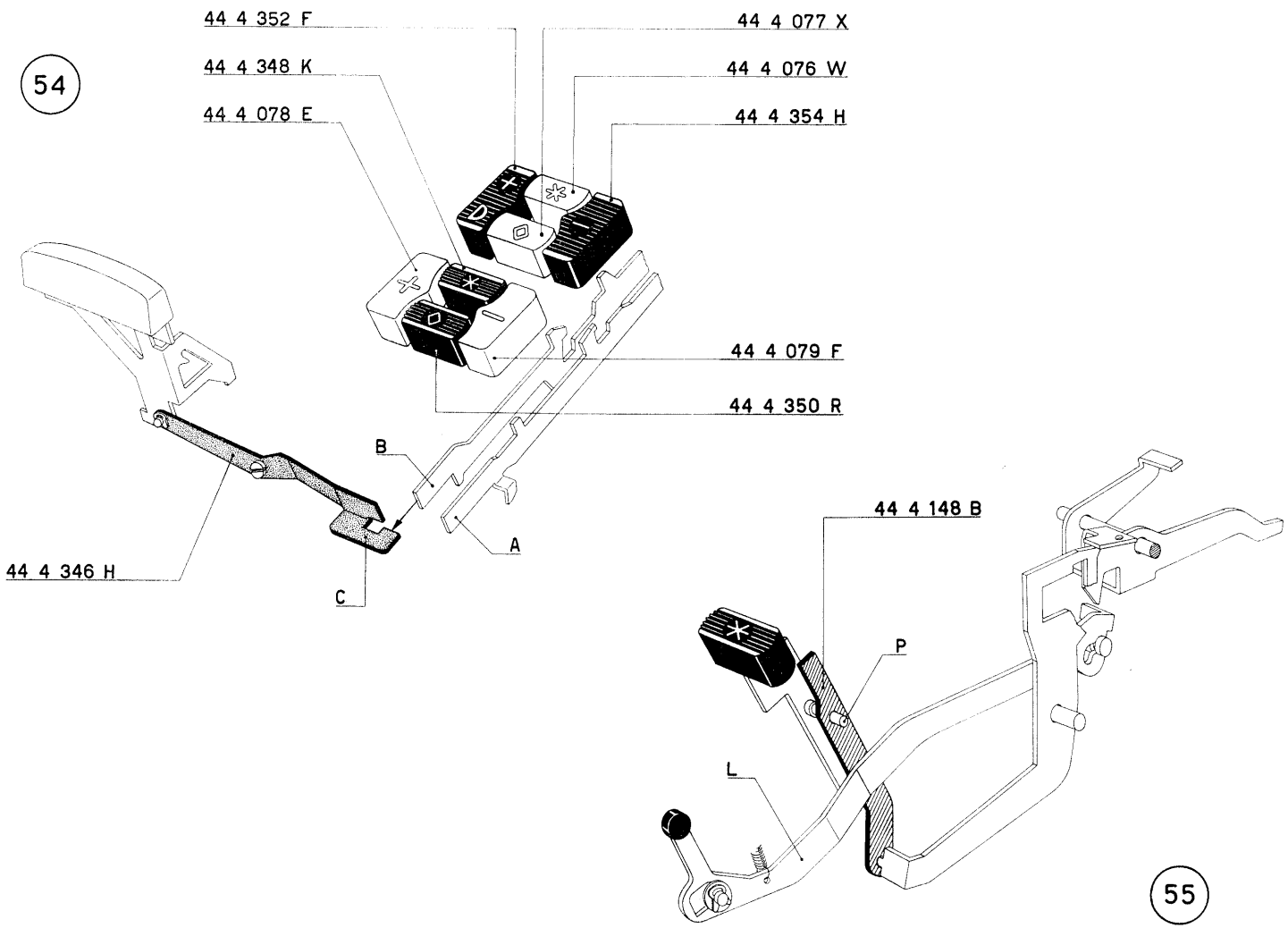
54
44 4 352 F
44 4 348 K
44 4 078 E
44 4 077 X
44 4 076 W
44 4 354 H
44 4 079 F
44 4 350 R
B
A
C
44 4 346 H
44 4 148 B
P
L
55

MOLLE

CATALOGO DELLE PARTI DI RICAMBIO

CORRISPONDENZA FRA CODICI E SIMBOLI

Molle

40 2 114 Q (N3 I 11)	Per 44 6 059 F - 44 3 033 J
40 3 016 J (N3 D 16)	Per 44 0 019 D - 44 0 021 X
40 4 076 X (N3 H 6)	Per 44 6 060 C - 44 1 303 C
40 5 123 L (N3 M 123)	Per 52 6 122 B - 52 6 413 F
40 5 126 P (N3 M 126)	Per 44 4 047 Z - 44 5 127 P
40 7 087 N (N3 T 11)	Per 52 6 118 P - 44 0 063 H
40 7 108 G (N3 T 44)	Per 44 7 391 S
40 7 110 V (N3 T 46)	Per 44 3 068 D - 44 4 028 W
40 7 110 V (N3 T 46)	Per il ponte della trasmissione circolare e relativa piastrina (gruppo settori di trasmissione del totalizzatore superiore)
40 8 052 B (N3 V 52)	Per 44 4 047 Z - 44 4 334 V
40 8 152 C (N V 45)	Per il primo settore di trasmissione del totalizzatore superiore
42 2 042 N (N4 B 42)	Per 44 7 130 Y - 52 1 186 F
42 2 042 N (N4 B 42)	Per 44 7 126 Q
42 4 040 S (N4 G 40)	Per 52 6 121 A
68 0 202 K (N5 20/2)	Per 52 6 109 X
68 0 207 Q	Per 44 4 012 N - 940 3 75 K
68 0 320 L	Per corsoi numerici di scrittura (44 7 080 S); per corsoi scrittura simbolo x (44 7 683 X); per corsoi segni speciali (44 7 682 W - 44 7 681 V)
68 0 324 C	Per corsoio numerico con segno C (44 7 122 L); per corsoi della data (44 7 005 T)
00 0 182 Z (M2 E 28)	Per 52 6 107 M - 44 1 644 H
00 0 182 Z (M2 E 28)	Per 52 6 118 P - 52 6 108 W

Catalogo delle parti di ricambio

44 1 325 Z Copertura completa

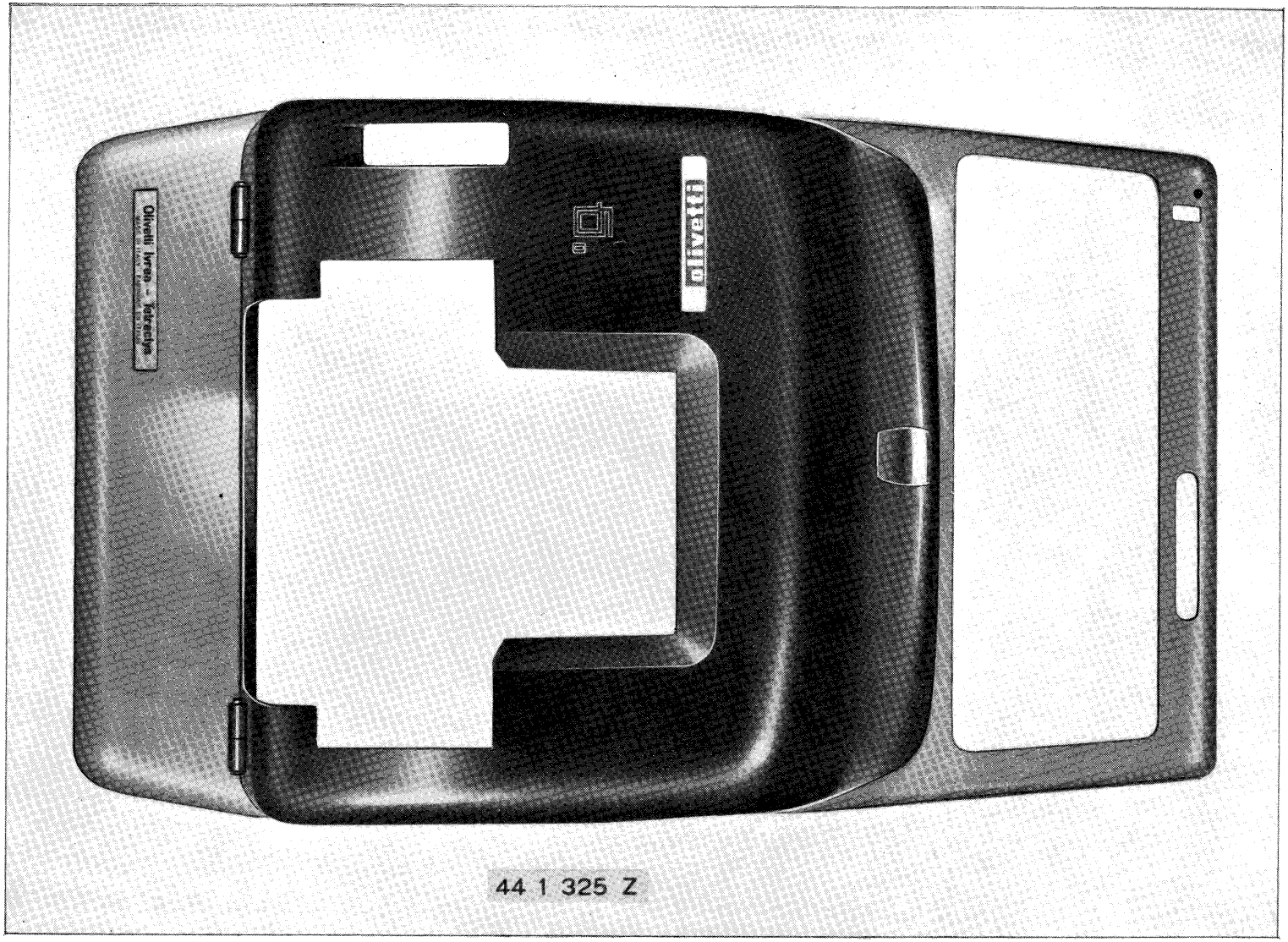
Olivetti Ivrea - Tetractys
olivetti
44 1 325 Z

44 1 307 G Fianco esterno destro
44 1 603 H Fianco interno sinistro

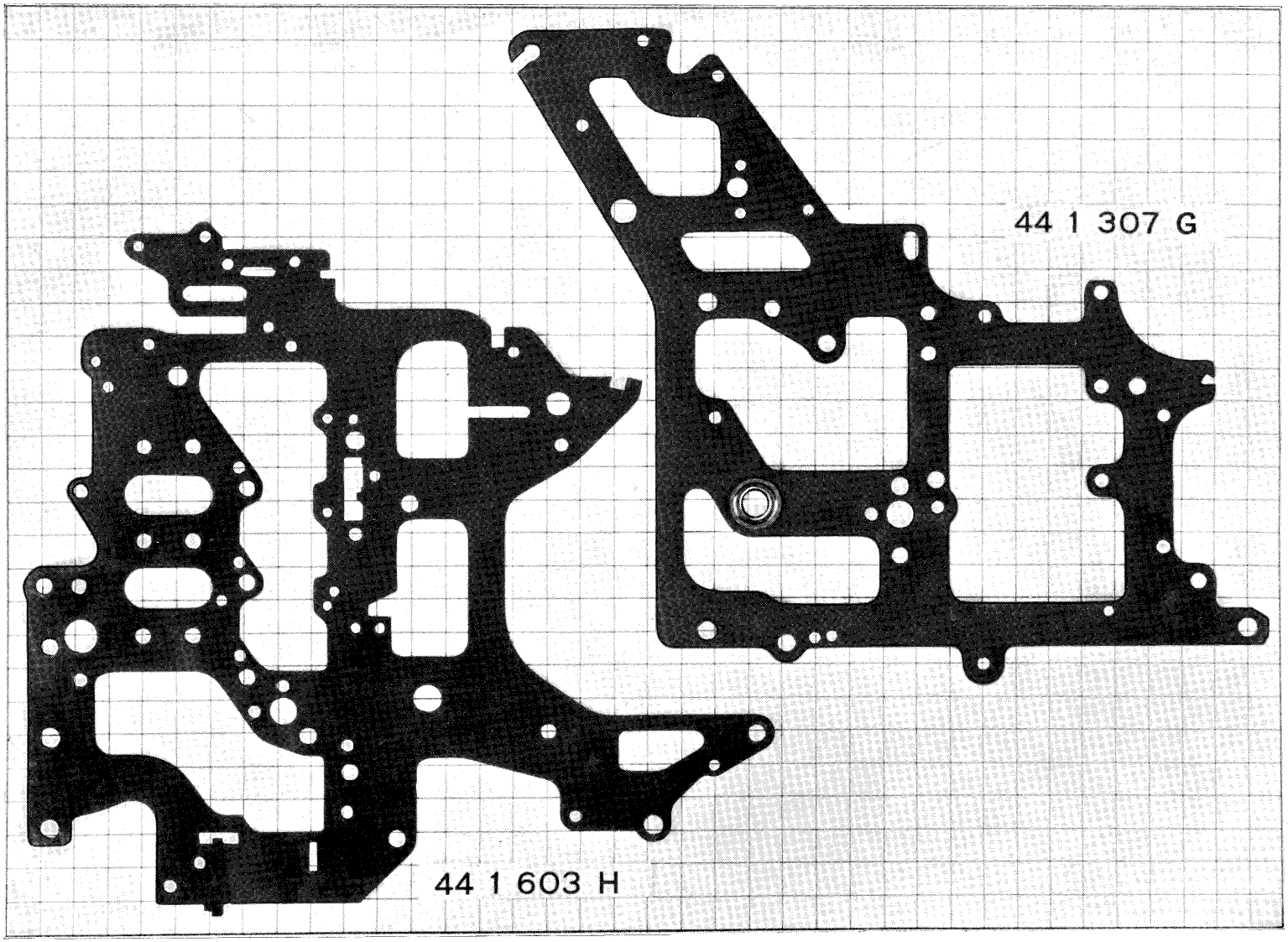
44 1 307 G
44 1 603 H

44 1 713 W Fianco interno destro per Divisumma 24

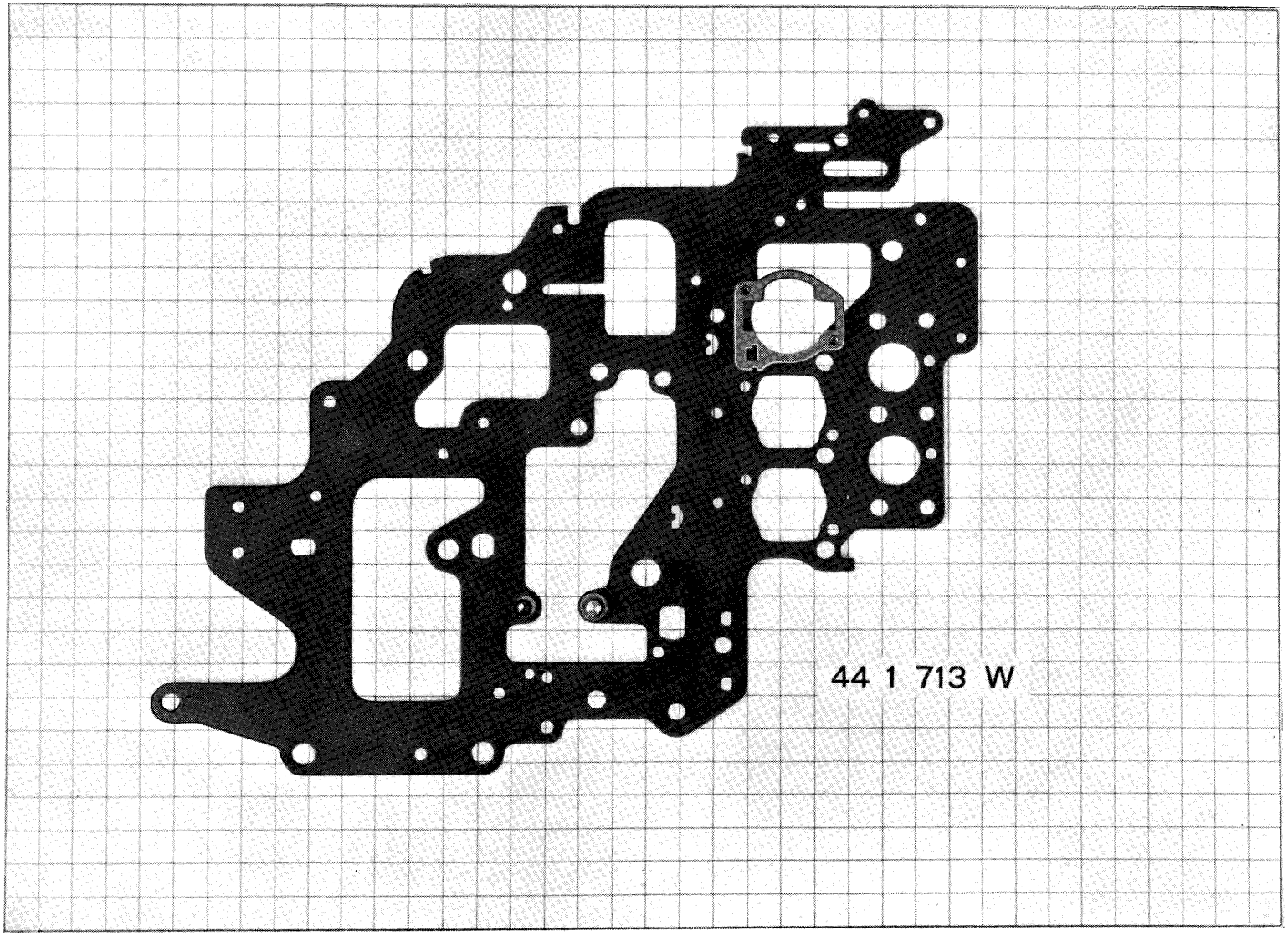
44 1 713 W

44 1 715 Y Fianco interno destro per Tetractys

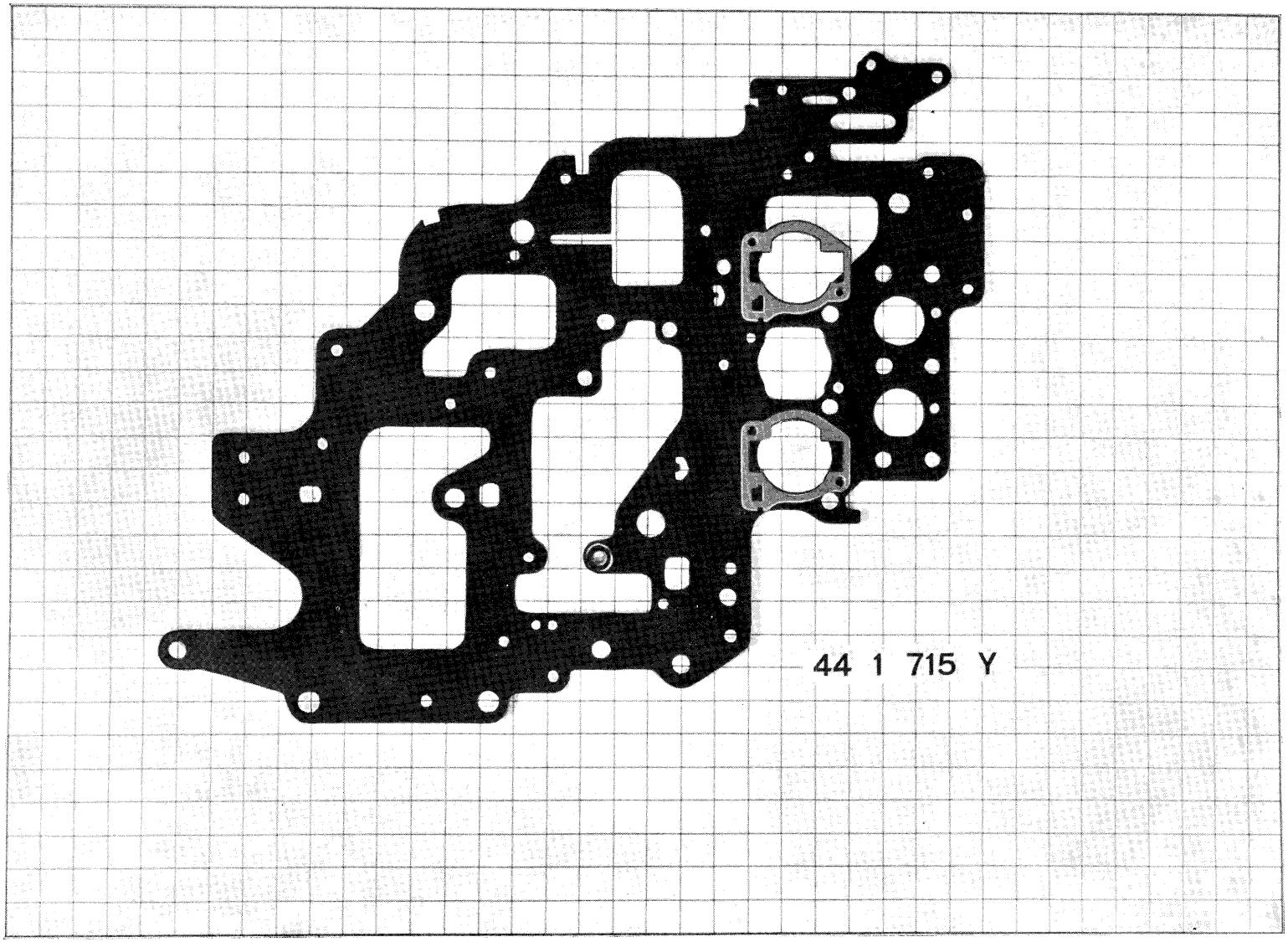
44 1 715 Y

44 1 076 T	Piastra supporto carta con indicatore dei decimali e taglierina (per Tetractys)
44 0 008 K	Piastra supporto carta con indicatore dei decimali e taglierina (per Divisumma 24)
44 1 612 Z	Colonnina esagonale collegamento fianchi
44 1 077 U	Colonnina esagonale per rinforzo supporto tamburo indicatore di colonna
52 6 058 W	Supporto tamburo indicatore di colonna (tipo N)
52 6 059 X	Supporto tamburo indicatore di colonna (tipo K)
44 0 011 V	Blocchetto chiusura finestrella dell'indicatore saldo negativo (per Divisumma 24)

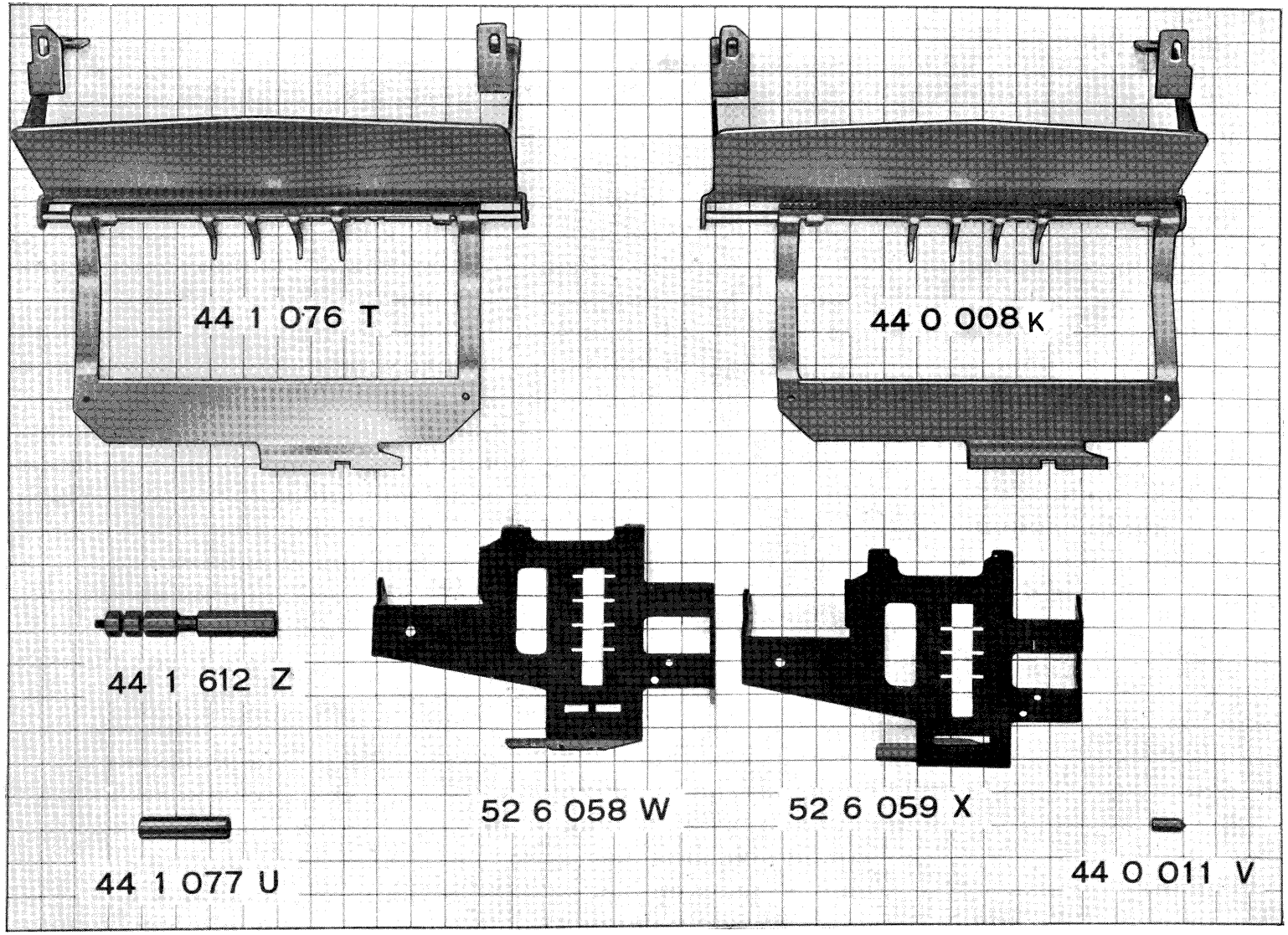
44 1 076 T
44 0 008 K
44 1 612 Z
52 6 058 W
52 6 059 X
44 1 077 U
44 0 011 V

44 2 038 W	Albero della slitta
44 2 054 W	Piastrina sinistra guida albero della slitta
44 2 055 X	Piastrina destra guida albero della slitta
44 2 058 A	Vite spina per fissaggio piastrina guida albero della slitta
44 2 077 V	Gomma arresto slitta
44 2 334 T	Gruppo della slitta
44 5 518 X	Gruppo della memoria

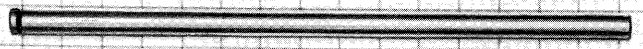

44 2 038 W

44 2 054 W

44 2 055 X

44 2 058 A

44 2 077 V

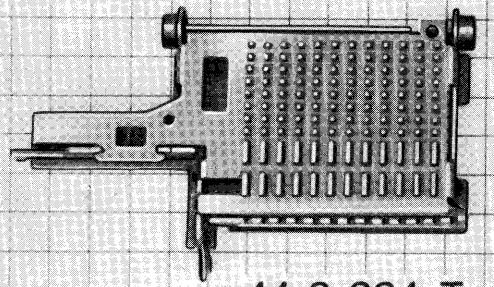

44 2 334 T

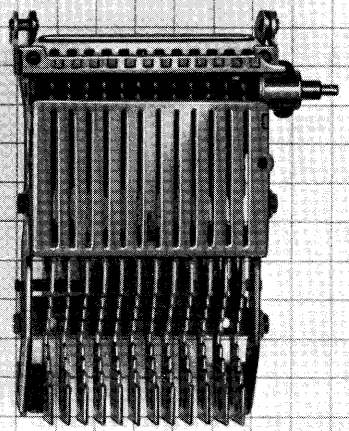

44 5 518 X

44 0 114 Z	Gruppo dei settori di trasmissione per totalizzatore superiore
44 3 374 C	Totalizzatore
44 7 005 T	Corsoio della data

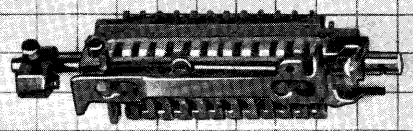

44 0 114 Z

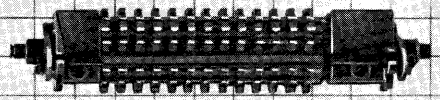

44 3 374 C

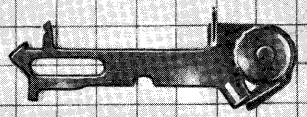

44 7 005 T

52 6 107 M	Ponte segnalatore saldo negativo totalizzatore inferiore
52 6 108 W	Posizionatore del corsoio del saldo negativo
52 6 109 X	Ponte per trasferimento del saldo negativo
52 6 110 K	Tirante comando sottrazione del totalizzatore inferiore
52 6 111 G	Tirante comando sottrazione del totalizzatore superiore
52 6 413 F	Ponte indicatore saldo negativo per totalizzatore superiore
52 6 114 B	Manovella comando sottrazione del totalizzatore superiore
52 6 115 C	Piastrina di irrigidimento
52 6 118 P	Ponte comando saldo negativo

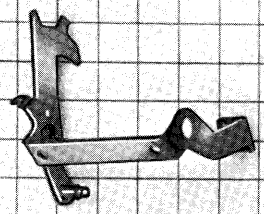

52 6 107 M

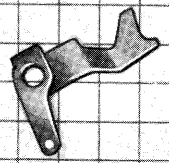

52 6 108 W

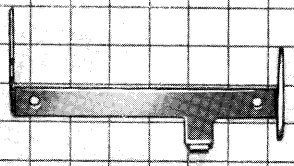

52 6 109 X

52 6 110 K

52 6 111 G

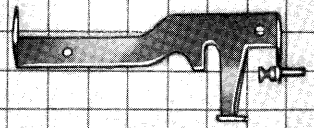

52 6 413 F

52 6 114 B

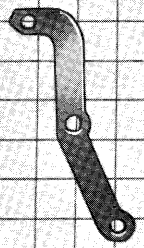

52 6 115 C

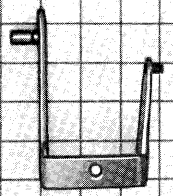

52 6 118 P

52 6 020 L	Leva ricarica ponte gancio e 52 6 121 A
52 6 121 A	Ponte controllo scrittura segno C
52 6 122 B	Ponte bilanciere saldo negativo per totalizzatore superiore
52 6 123 C	Perno filettato eccentrico per 52 6 108 W
52 1 255 T	Albero per ponte 52 6 109 X
44 0 019 D	Bilanciere del saldo negativo per totalizzatore superiore
44 0 021 X	Manovella per 44 0 019 D
44 1 644 H	Indicatore saldo negativo totalizzatore inferiore
44 3 071 Y	Manovella comando bilanciere saldo negativo per totalizzatore inferiore
44 3 084 N	Albero del ponte 52 6 118 P

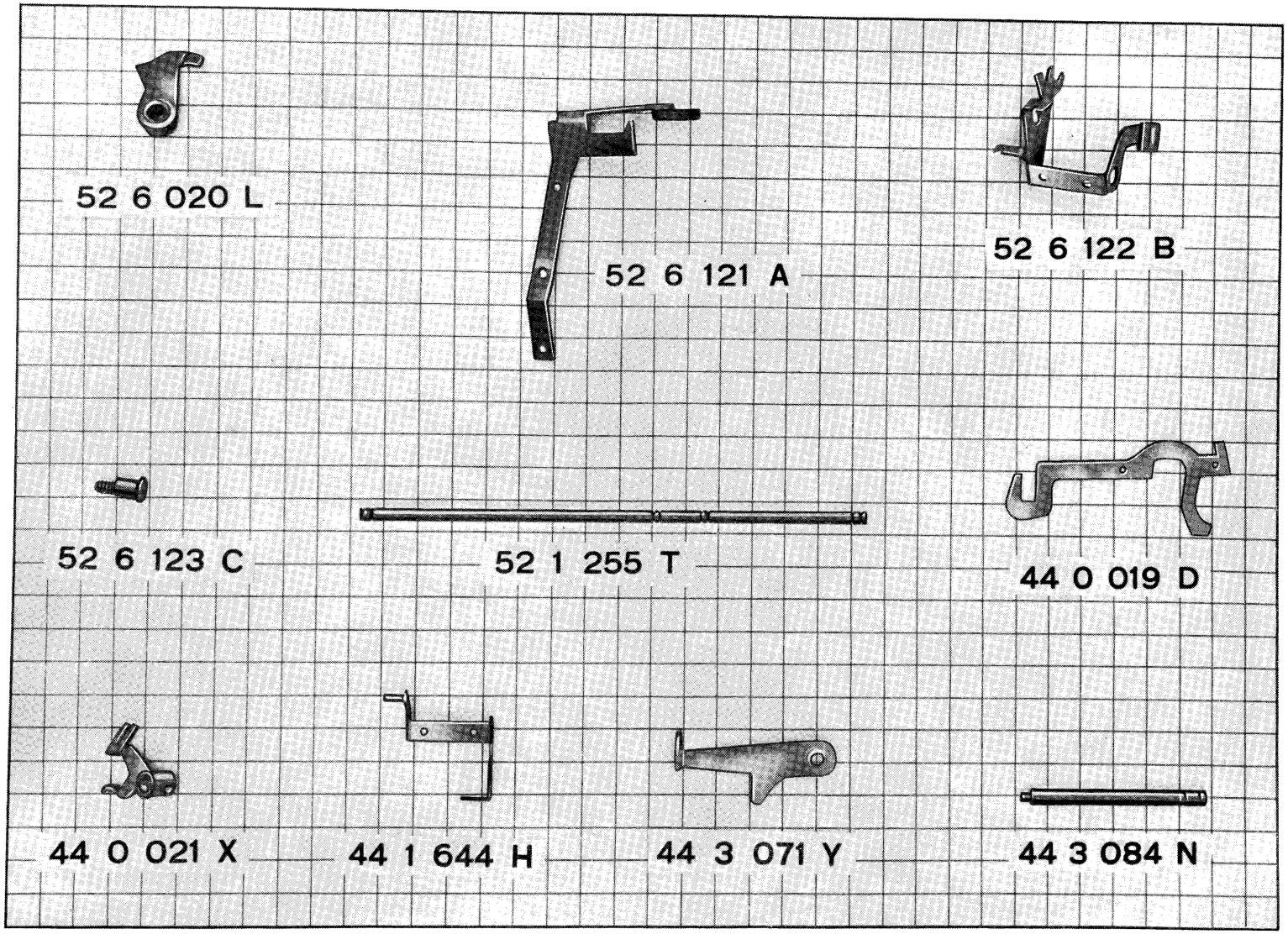
52 6 020 L
52 6 121 A
52 6 122 B
52 6 123 C
52 1 255 T
44 0 019 D
44 0 021 X
44 1 644 H
44 3 071 Y
44 3 084 N

43 4 005 N	Gambo del tasto di addizione (per Divisumma 24)
44 0 027 V	Albero per squadretta rinvio ricordo servo-motore (per Divisumma 24)
44 0 325 C	Corsoio del saldo negativo (per Divisumma 24)
44 4 047 Z	Braccio destro comando sottrazione totalizzatore superiore

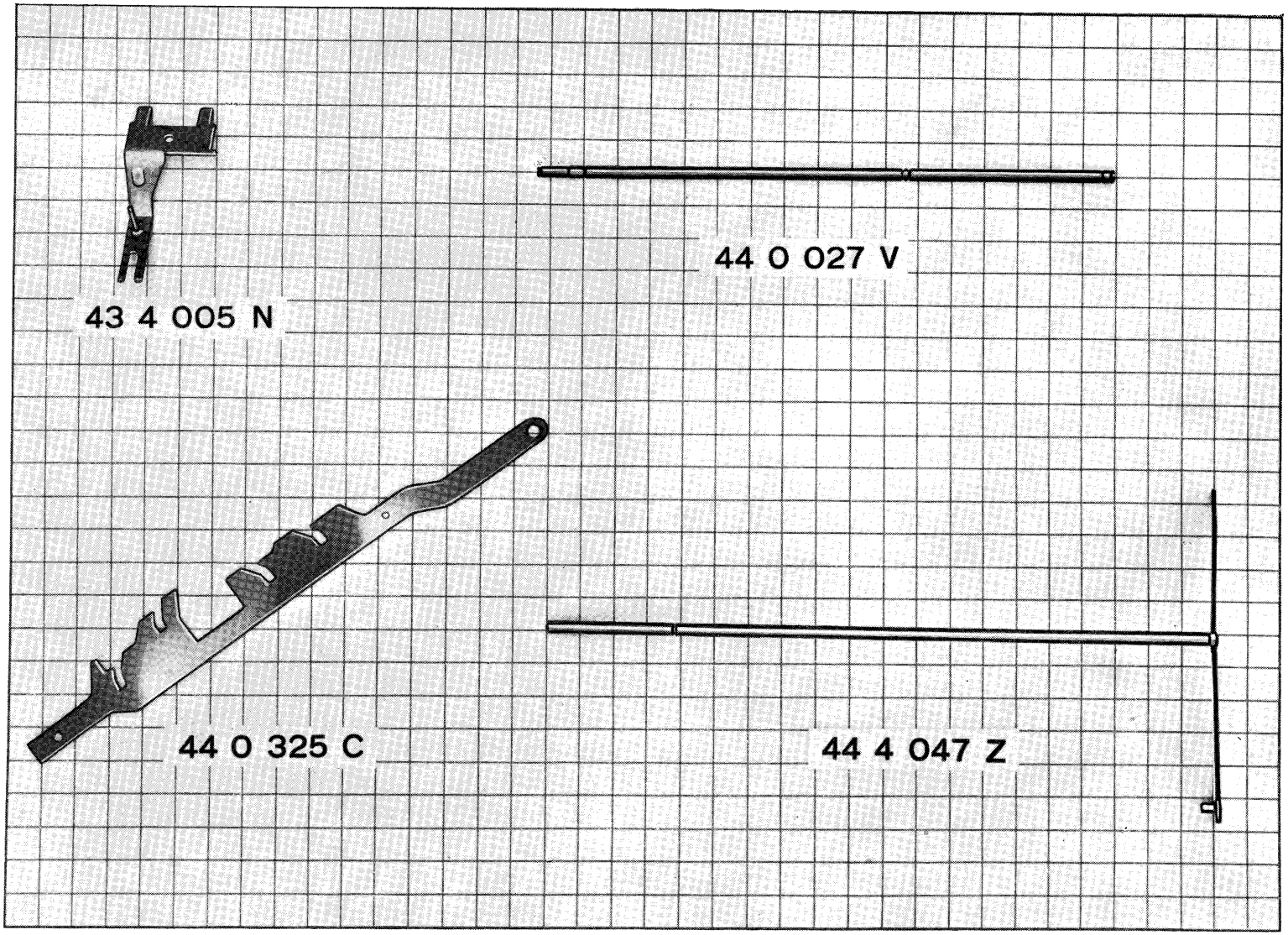
43 4 005 N
44 0 027 V
44 0 325 C
44 4 047 Z

52 6 029 R	Gambo del tasto di addizione del totalizzatore inferiore
52 6 034 E	Gambo del tasto di sottrazione del totalizzatore superiore
44 4 313 Y	Corsoio del saldo negativo per Tetractys
44 4 334 V	Braccio destro comando sottrazione totalizzatore inferiore

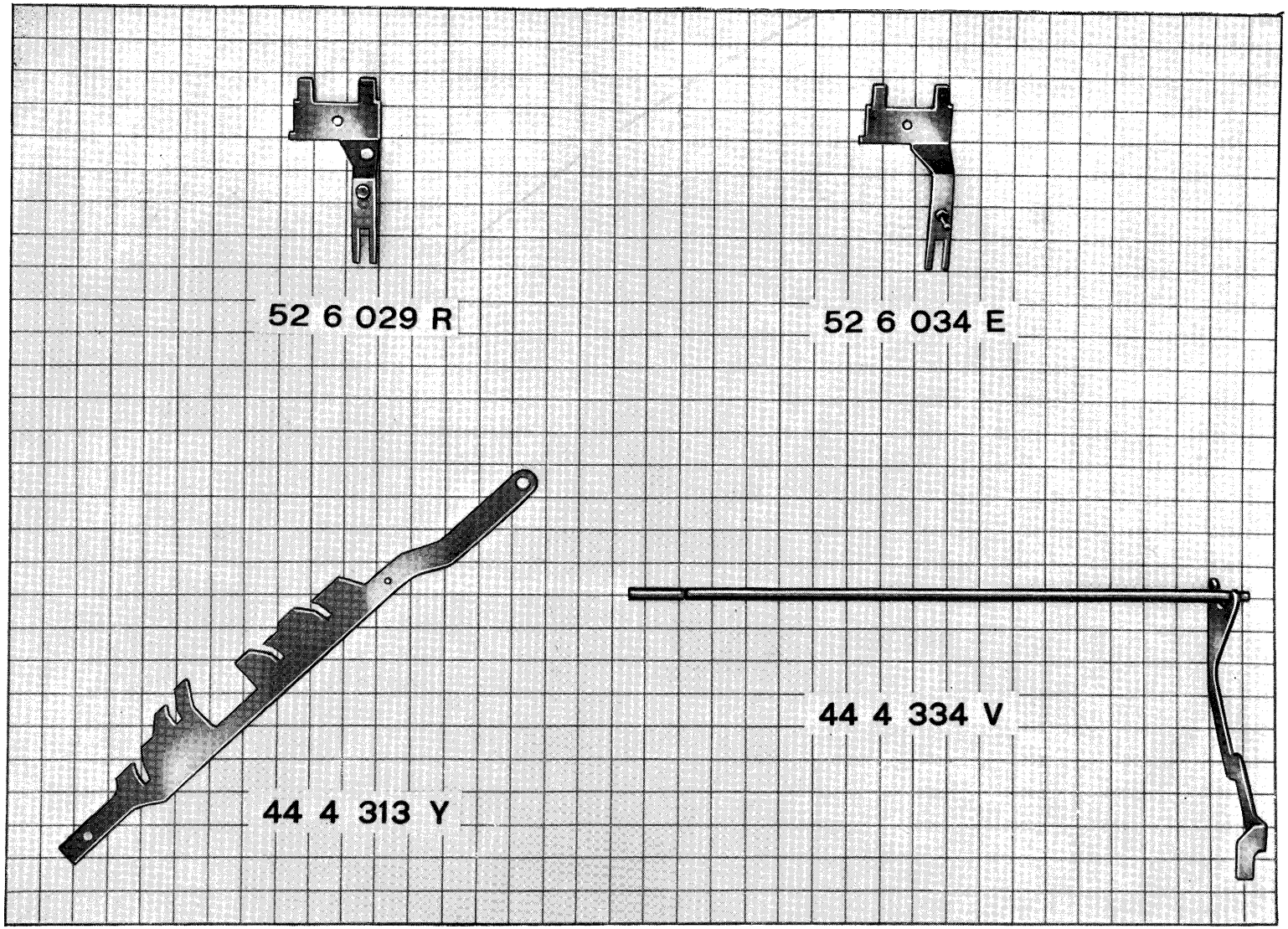
52 6 029 R
52 6 034 E
44 4 334 V
44 4 313 Y

44 4 076 W	Tasto totale generale totalizzatore inferiore
44 4 077 X	Tasto totale parziale totalizzatore inferiore
44 4 078 E	Tasto di addizione totalizzatore inferiore
44 4 079 F	Tasto di sottrazione totalizzatore inferiore
44 4 148 B	Tirante tasto totale servo motore
44 4 346 H	Leva di rinvio del tasto anteriore di addizione
44 4 348 K	Tasto totale generale totalizzatore superiore
44 4 350 R	Tasto totale parziale totalizzatore superiore
44 4 352 F	Tasto di addizione totalizzatore superiore
44 4 354 H	Tasto di sottrazione totalizzatore superiore

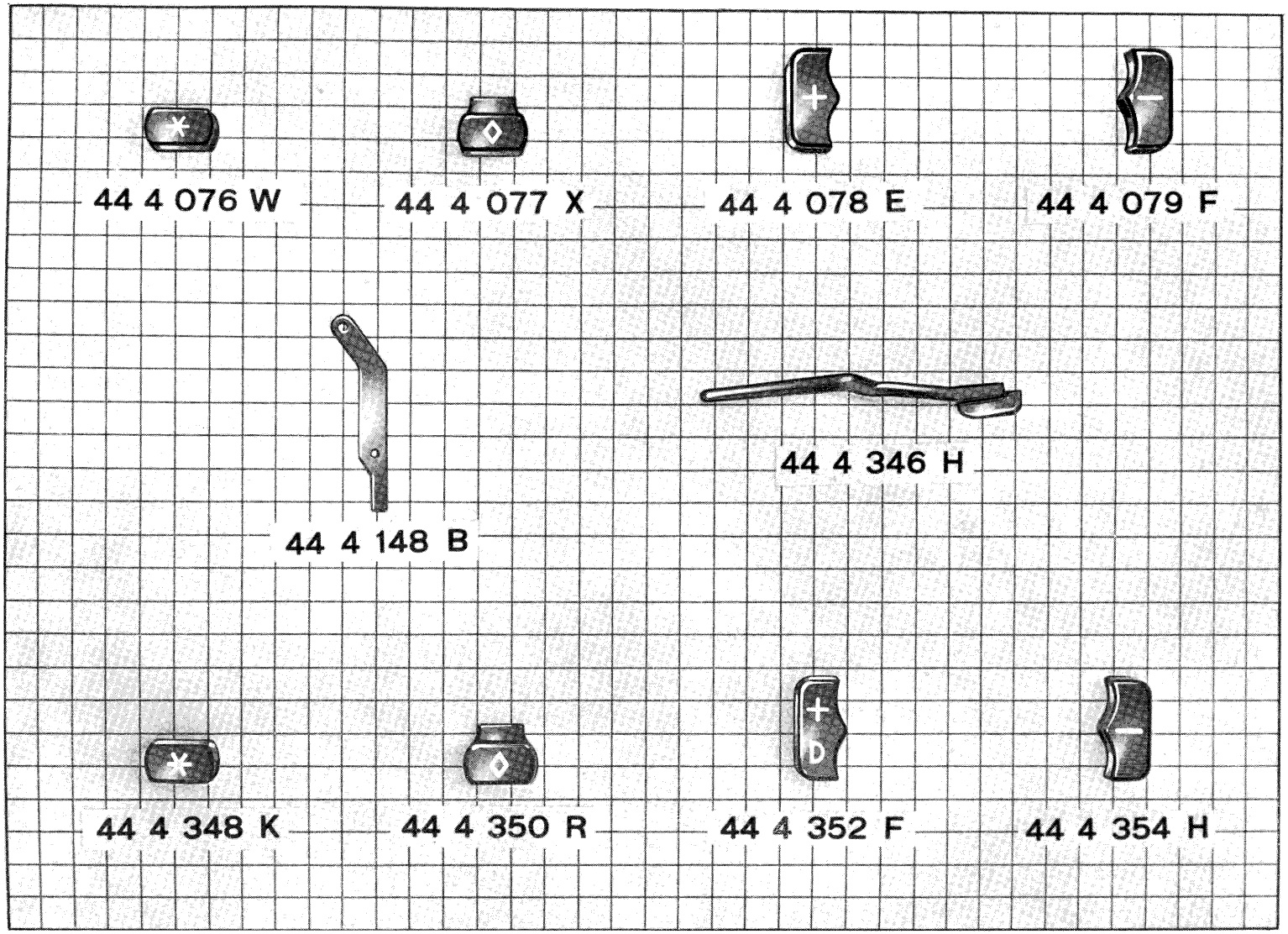
44 4 076 W
44 4 077 X
44 4 078 E
44 4 079 F
44 4 148 B
44 4 346 H
44 4 348 K
44 4 350 R
44 4 352 F
44 4 354 H

44 7 019 Y	Piastra supporto bobina sinistra
44 7 020 V	Piastra supporto bobina destra
44 7 045 S	Leva controllo interlinea
44 7 052 Z	Leva liberacarta
44 7 055 U	Albero del portarotolo

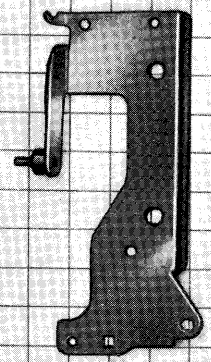

44 7 019 Y

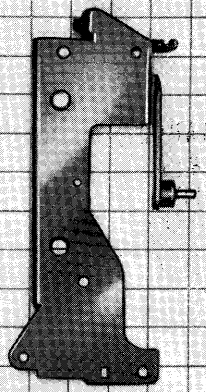

44 7 020 V

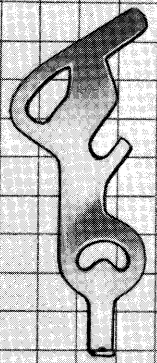

44 7 045 S

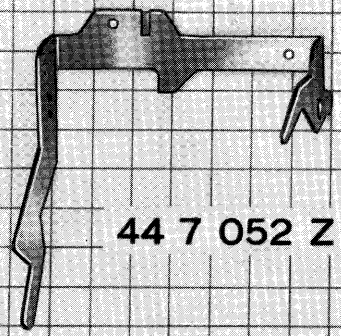

44 7 052 Z

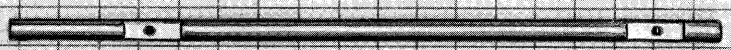

44 7 055 U

44 0 055 H	Ponte controllo arresto corsoio del calcolo in cubature (per Divisumma 24)
44 5 386 T	Ponte controllo arresto corsoio del totalizzatore inferiore
44 0 063 H	Arresto corsoio del calcolo (per Divisumma 24)

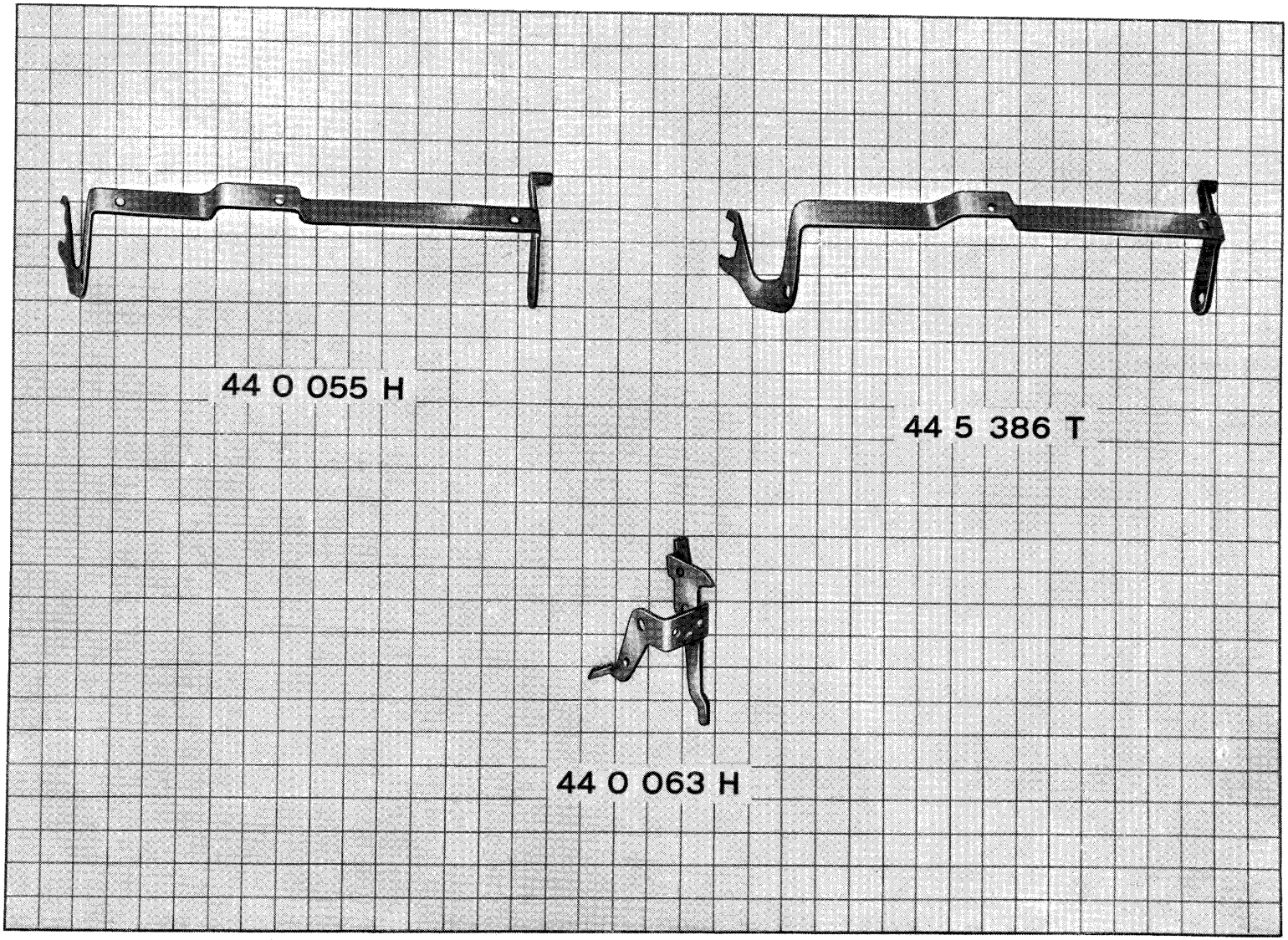
44 0 055 H
44 5 386 T
44 0 063 H

44 6 059 F	Ponte comando esclusione trasmissione circolare
44 6 060 C	Ponte gancio
44 6 062 S	Albero per ponte 44 6 060 C

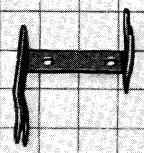

44 6 059 F

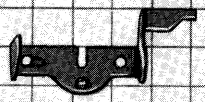

44 6 060 C

44 6 062 S

43 7 073 L	Dentierina di scrittura
44 7 080 S	Corsoi numerici di scrittura
44 7 095 M	Ponte selettore segni speciali totalizzatore superiore
44 7 097 P	Ponte controllo segni speciali totalizzatore superiore
44 4 095 J	Biellina di collegamento
44 7 120 W	Pettine superiore guida corsoi
44 7 121 K	Albero guida corsoi di scrittura
44 7 122 L	Corsoio numerico con segno C per saldo negativo
44 7 125 P	Albero per ponte controllo corsoi scrittura
44 7 126 Q	Ponte sgancio scrittura
44 7 127 R	Colonnina per ponte sgancio scrittura

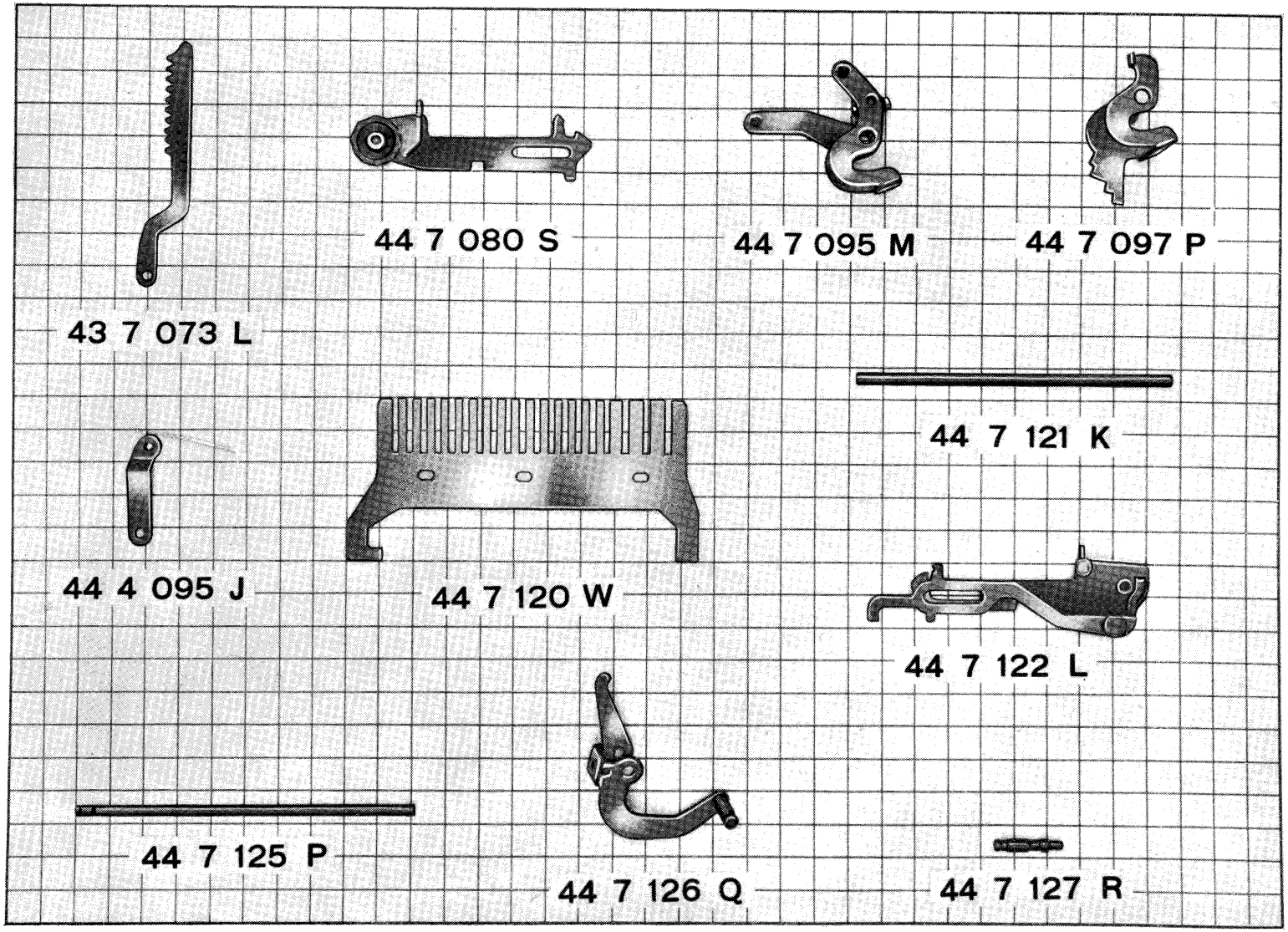
44 7 080 S
44 7 095 M
44 7 097 P
43 7 073 L
44 7 121 K
44 4 095 J
44 7 120 W
44 7 122 L
44 7 125 P
44 7 126 Q
44 7 127 R

44 7 128 S	Gancio controllo scrittura segno x
44 7 129 T	Leva comando sgancio piastra scrittura
44 7 130 Y	Ponte controllo corsoi scrittura
44 7 134 Q	Puntalino di irrobustimento
44 7 387 W	Piastra comando scrittura
44 7 391 S	Leva comando piastra scrittura

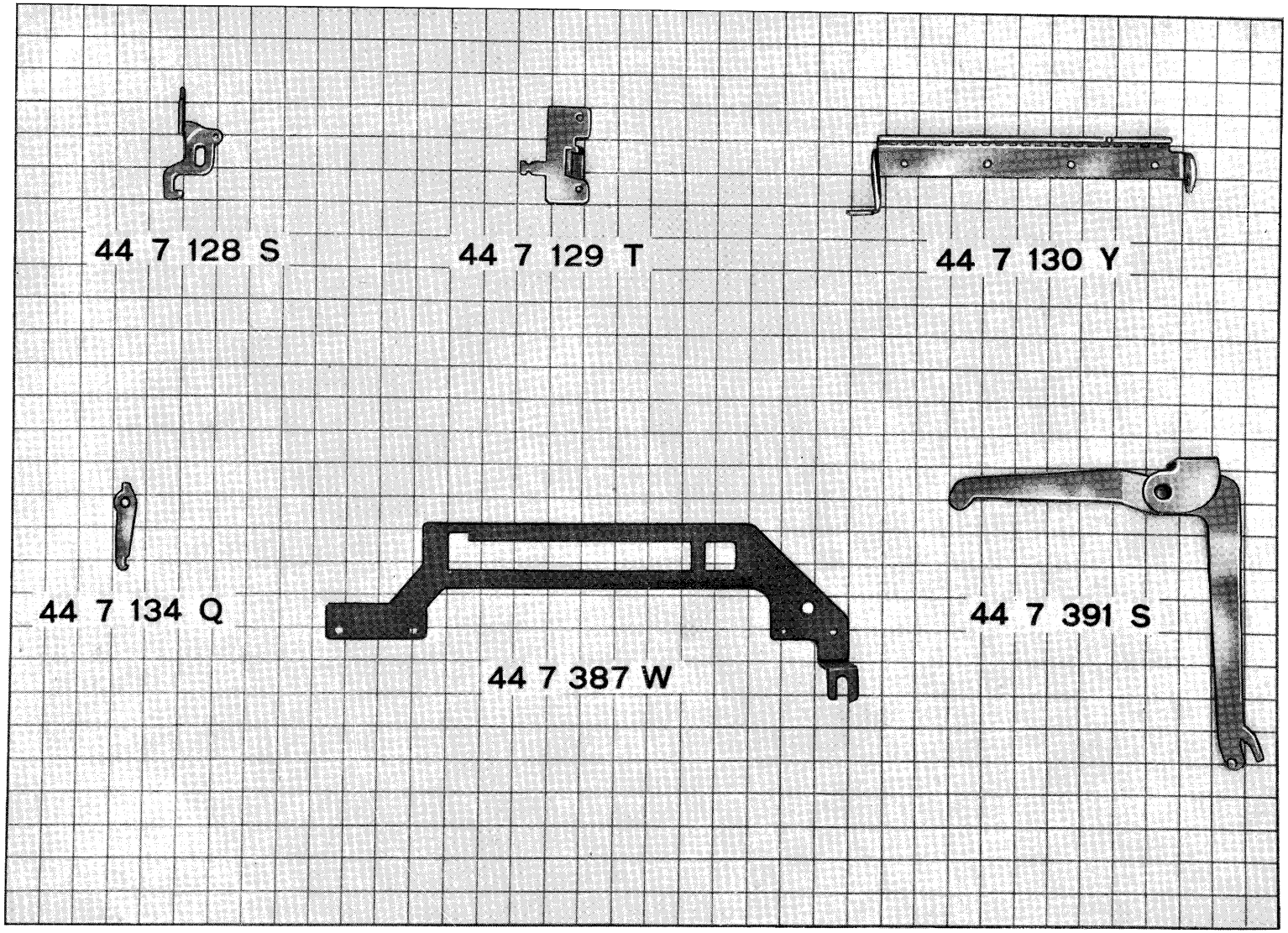
44 7 128 S
44 7 129 T
44 7 130 Y
44 7 134 Q
44 7 387 W
44 7 391 S

44 7 681 V	Corsoio segni speciali totalizzatore superiore
44 7 682 W	Corsoio segni speciali totalizzatore inferiore
44 7 683 X	Corsoio di scrittura per simbolo x
44 7 684 Y	Piastra ricupero scrittura
44 7 685 Z	Piastra ricupero scrittura
44 0 077 F	Piastra comando scrittura per Divisumma 24
52 1 186 F	Pettine guida ganci e corsoi scrittura
52 1 187 G	Pettine guida corsoi

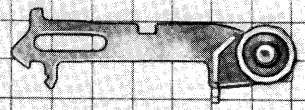

44 7 681 V

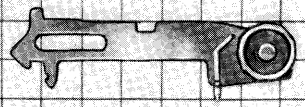

44 7 682 W

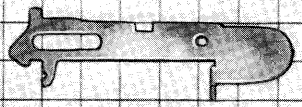

44 7 683 X

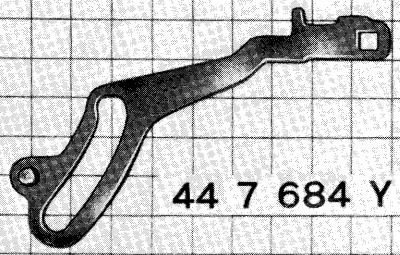

44 7 684 Y

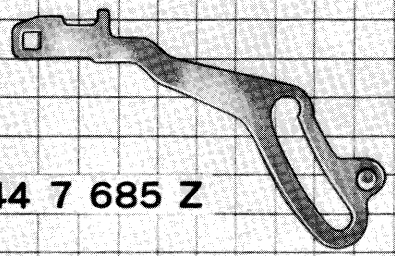

44 7 685 Z

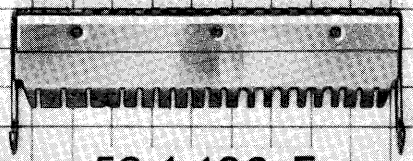

52 1 186 F

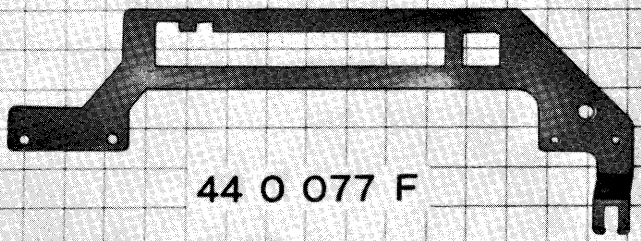

44 0 077 F

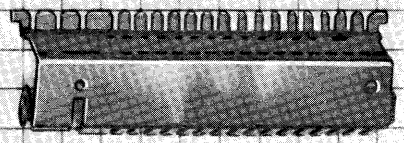

52 1 187 G

Corrispondenza fra codici e simboli

43 4 005 N	N5 EG 2/S
43 7 073 L	N5 T 3
44 0 008 K	N6 EA 76 Simplex
44 0 011 V	N6 A 45 Simplex
44 0 019 D	N6 E 17 Simplex
44 0 021 X	N6 GE 20 Simplex
44 0 027 V	N6 G 124 Simplex
44 0 055 H	N6 M 286 Simplex
44 0 063 H	N6 0 81 Simplex
44 0 077 F	N6 T 115 Simplex
44 0 114 Z	N6 AD 3 Simplex
44 0 325 C	N6 EG 106 Simplex
44 1 076 T	N6 EA 76
44 1 077 U	N6 A 77
44 1 307 G	N6 EA 107
44 1 325 Z	N6 AA 125
44 1 644 H	N6 EA 244
44 1 603 H	N6 A 203
44 1 612 Z	N6 A 212
44 1 713 W	N6 AA 206/1
44 1 715 Y	N6 AA 206/2
44 2 038 W	N6 C 8
44 2 054 W	N6 C 24
44 2 055 X	N6 C 25
44 2 058 A	N6 C 26
44 2 077 V	N6 N 17
44 2 334 T	N6 AC 105
44 3 071 Y	N6 GE 20
44 3 084 N	N6 E 24
44 3 374 C	N6 AE 101 Inf.
44 4 047 Z	N 6 EG 40
44 4 095 J	N6 H 15
44 4 313 Y	N6 G 106
44 4 334 V	N6 GG 127
44 5 386 T	N6 M 486
44 5 518 X	N6 AM 194
44 6 059 F	N6 Q 59
44 6 060 C	N6 Q 60
44 6 062 S	N6 Q 62
44 7 005 T	N6 EF 5
44 7 019 Y	N6 EL 1
44 7 020 V	N6 EL 2
44 7 045 S	N6 L 25
44 7 052 Z	N6 L 32
44 7 055 U	N6 L 35
44 7 120 W	N6 T 30
44 7 121 K	N6 T 31
44 7 122 L	N6 ET 32
44 7 125 P	N6 T 35
44 7 126 Q	N6 ET 36
44 7 127 R	N6 T 37
44 7 128 S	N6 T 38
44 7 129 T	N6 T 39
44 7 130 Y	N6 T 40
44 7 134 Q	N6 T 44
44 7 080 S	N6 ET 8
44 7 095 M	N6 ET 21
44 7 097 P	N6 T 23
44 7 387 W	N6 T 115/0
44 7 391 S	N6 ET 118/0
44 7 681 V	N6 ET 410
44 7 682 W	N6 ET 311
44 7 683 X	N6 T 212
44 7 684 Y	N6 ET 213/S
44 7 685 Z	N6 ET 213/D

3865896 D